АРСМАШ

Каталог запчастей

Станция компрессорная электрическая ЗИФ-СВЭ-4,0/0,7-R в кожухе

Артикул: ЗИФ-00043774

ВИНТОВОЙ КОМПРЕССОР

1.1. Винтовой блок 3
1.2. Дроссельный клапан 5

МАСЛЯНАЯ СИСТЕМА КОМПРЕССОРА

2. Масляная система компрессора 7

СИСТЕМА ПНЕВМОРЕГУЛИРОВАНИЯ

3. Система пневморегулирования 9

ЭЛЕКТРООБОРУДОВАНИЕ

4. Электрооборудование 11

ДВИГАТЕЛЬ

5. Электродвигатель 13

КОРПУС

6. Корпус. Кожух. 15

Все права принадлежат:
Общество с ограниченной ответственностью «Арсенал Машиностроение» (ООО «АРСМАШ»)

Россия, г. Санкт-Петербург, ул. Комсомола, д. 1-3, литера К, помещение 01 Н

Тел.: +7 (800) 200-28-43, бесплатный для регионов России

Электронная почта: zif@zif.su
Сайт: www.zif.su

Производитель оставляет за собой право вносить изменения в конструкцию изделия, не ухудшающие технических требований и требований безопасности, которые могут быть не отражены в настоящем каталоге.

1.1. Винтовой компрессор

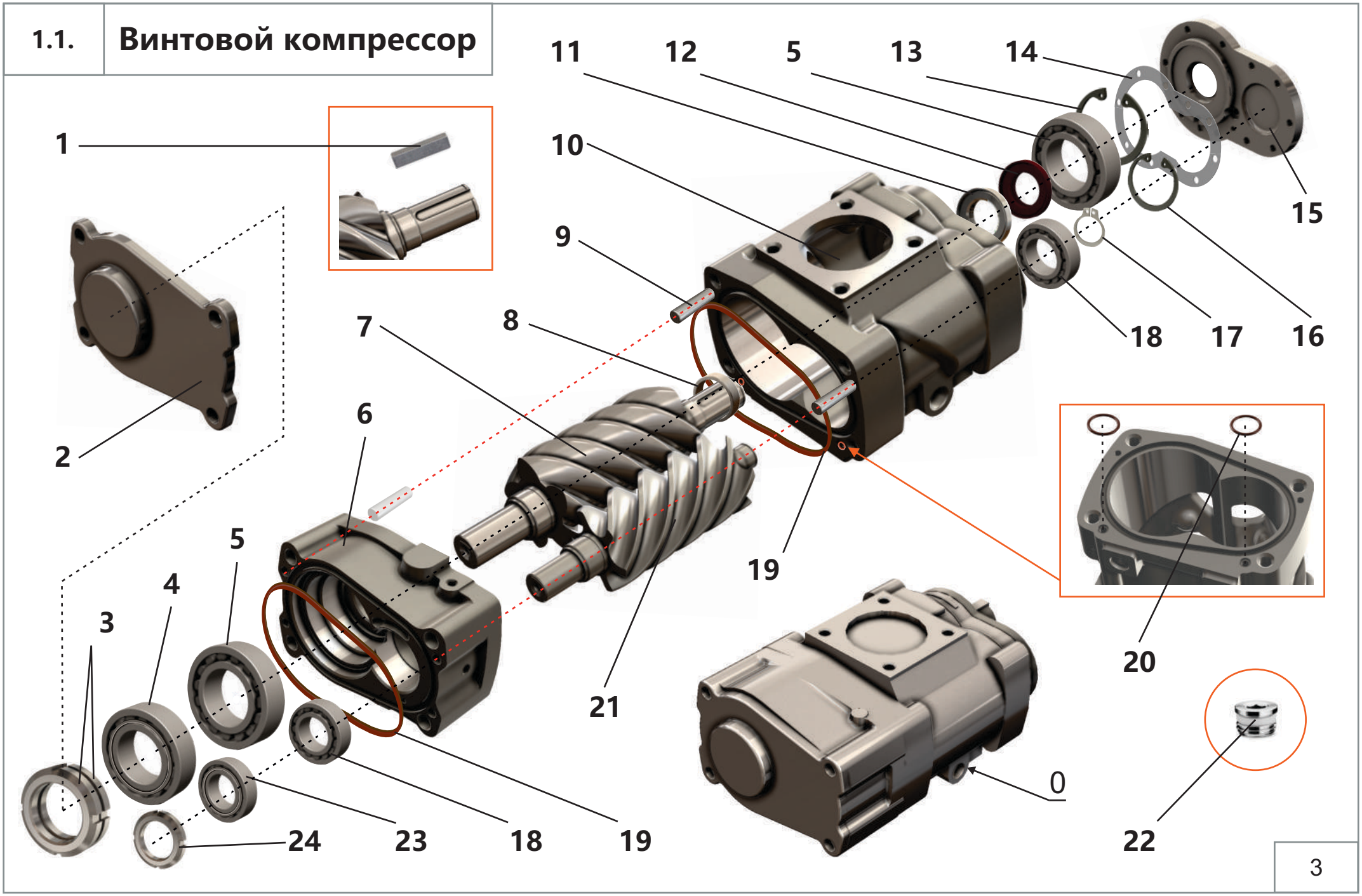

1.1. Винтовой блок

Поз.	Артикул	Наименование	Кол-во	Ед. измер.
0	ЗИФ-00010724	Компрессор	1	шт.
1	ЗИФ-00007800	Шпонка	1	шт.
2	ЗИФ-00007796	Крышка	1	шт.
3	ЗИФ-00006992	Гайка	2	шт.
4	ЗИФ-00007052	Подшипник	1	шт.
5	ЗИФ-00005879	Подшипник	2	шт.
6	ЗИФ-00006855	Опора	1	шт.
7	ЗИФ-00007797	Винт ведущий	1	шт.
8	ЗИФ-00007807	Внутреннее кольцо подшипника	1	шт.
9	ЗИФ-00010014	Штифт	2	шт.
10	ЗИФ-00006859	Корпус	1	шт.
11	ЗИФ-00007030	Манжета	1	шт.
12	ЗИФ-00036343	Манжета	1	шт.
13	ЗИФ-00005848	Кольцо	1	шт.
14	ЗИФ-00006852	Прокладка	1	шт.
15	ЗИФ-00007798	Крышка	1	шт.
16	ЗИФ-00007018	Кольцо	1	шт.
17	ЗИФ-00007014	Кольцо	1	шт.
18	ЗИФ-00007055	Подшипник	2	шт.
19	ЗИФ-00029869	Кольцо уплотнительное	2	шт.
20	ЗИФ-00029866	Кольцо уплотнительное	2	шт.
21	ЗИФ-00006854	Винт ведомый	1	шт.
22	ЗИФ-00005836	Фитинг 1/8"	6	шт.
	ЗИФ-00017814	Фитинг 3/8"	1	шт.
23	ЗИФ-00007051	Подшипник	1	шт.
24	ЗИФ-00004128	Гайка	1	шт.

1.2. Дроссельный клапан

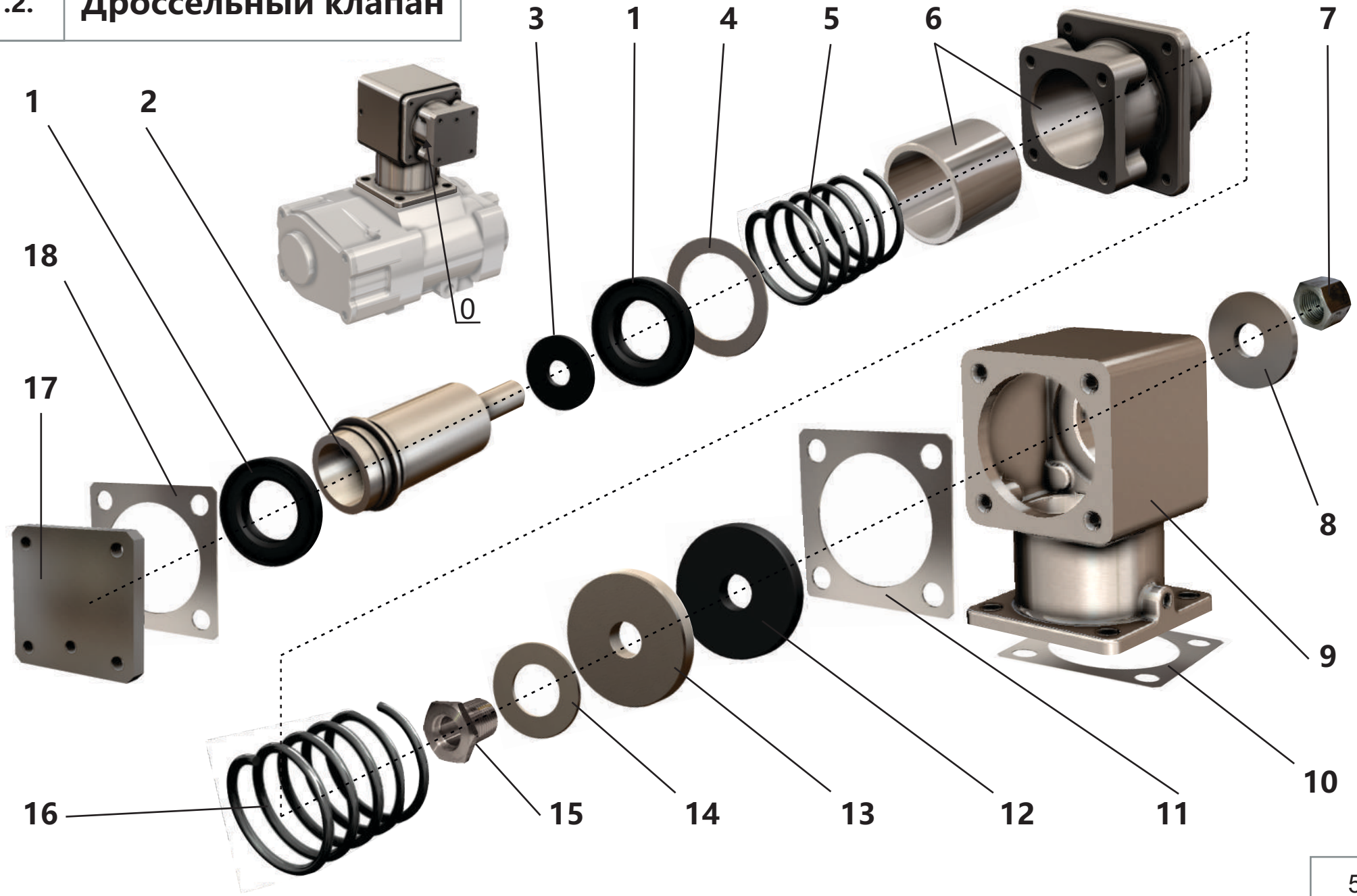

1.2. Дроссельный клапан

Поз.	Артикул	Наименование	Кол-во	Ед. измер.
0	ЗИФ-00006231	Клапан дроссельный	1	шт.
1	ЗИФ-00006459	Манжета	2	шт.
2	ЗИФ-00006327	Поршень	1	шт.
3	ЗИФ-00006330	Прокладка	1	шт.
4	ЗИФ-00006337	Шайба	1	шт.
5	ЗИФ-00006372	Пружина	1	шт.
6	ЗИФ-00006232	Стакан	1	шт.
7	ЗИФ-00006858	Гайка	1	шт.
8	ЗИФ-00006373	Шайба	1	шт.
9	ЗИФ-00006333	Корпус дроссельного клапана	1	шт.
10	ЗИФ-00006326	Прокладка	1	шт.
11	ЗИФ-00006371	Прокладка	1	шт.
12	ЗИФ-00006374	Прокладка	1	шт.
13	ЗИФ-00010723	Шайба	1	шт.
14	ЗИФ-00006332	Прокладка	1	шт.
15	ЗИФ-00006329	Втулка	1	шт.
16	ЗИФ-00006370	Пружина	1	шт.
17	ЗИФ-00006328	Крышка	1	шт.
18	ЗИФ-00006331	Прокладка	1	шт.

2. Масляная система компрессора

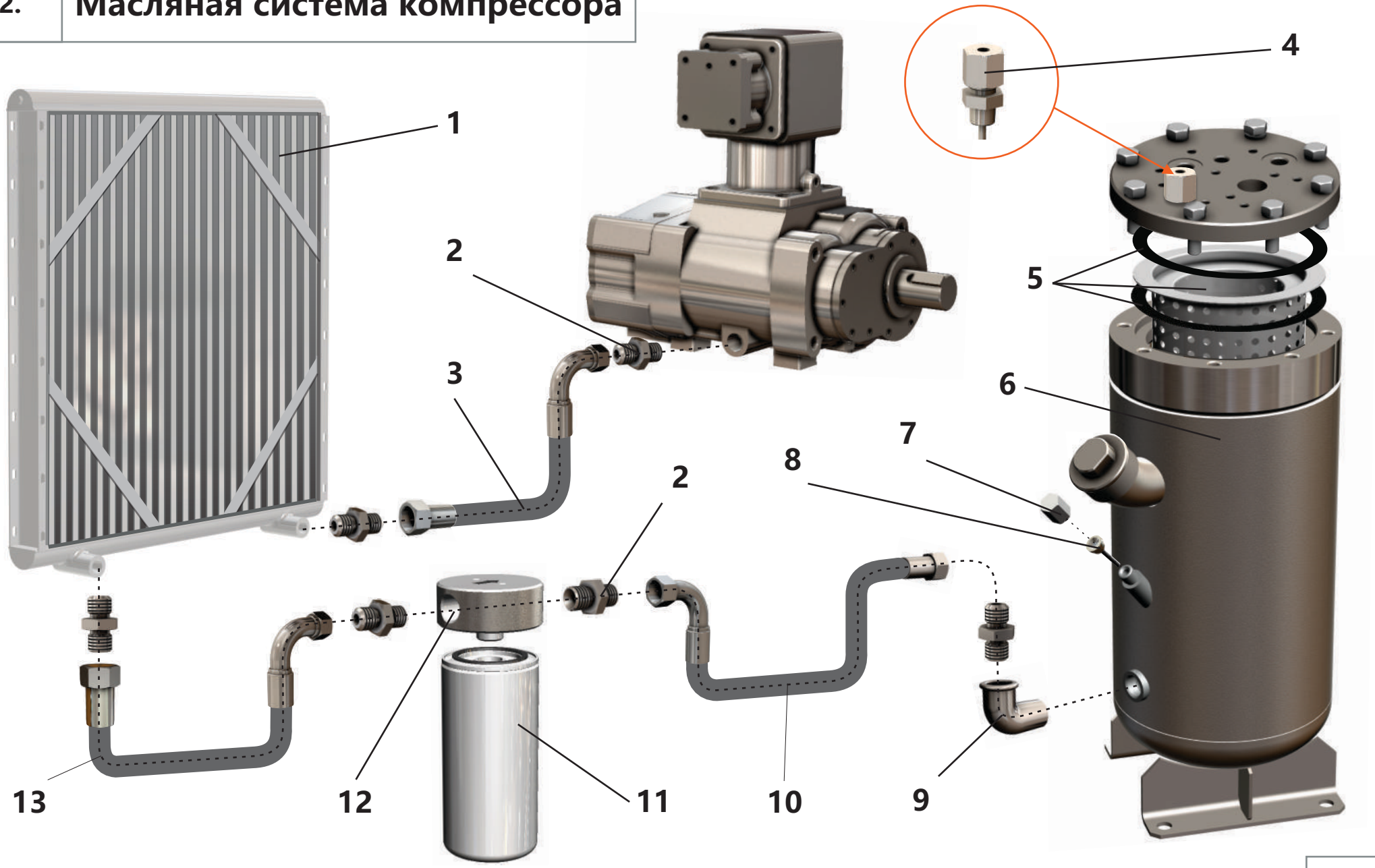

2. Масляная система компрессора

Поз.	Артикул	Наименование	Кол-во	Ед. измер.
1	ЗИФ-00008130	Маслоохладитель	1	шт.
2	ЗИФ-00006576	Штуцер	6	шт.
3	ЗИФ-00010049	Рукав РВД L=1650мм	1	шт.
4	ЗИФ-00010936	Фильтр масляный	1	шт.
5	ЗИФ-00021579	Фильтроэлемент сепаратора сжатого воздуха	1	шт.
	ЗИФ-00022595	Прокладка	2	шт.
6	ЗИФ-00006255	Сосуд, работающий под давлением	1	шт.
7	ЗИФ-00005700	Пробка масломера	1	шт.
8	ЗИФ-00006228	Масломер	1	шт.
9	ЗИФ-00008991	Угольник	1	шт.
10	ЗИФ-00010047	Рукав РВД L=940мм	1	шт.
11	ЗИФ-00006597	Фильтроэлемент масляного фильтра	1	шт.
12	ЗИФ-00006578	Корпус фильтра масляного	1	шт.
13	ЗИФ-00017930	Рукав РВД L=1050мм	1	шт.

3. Система пневморегулирования

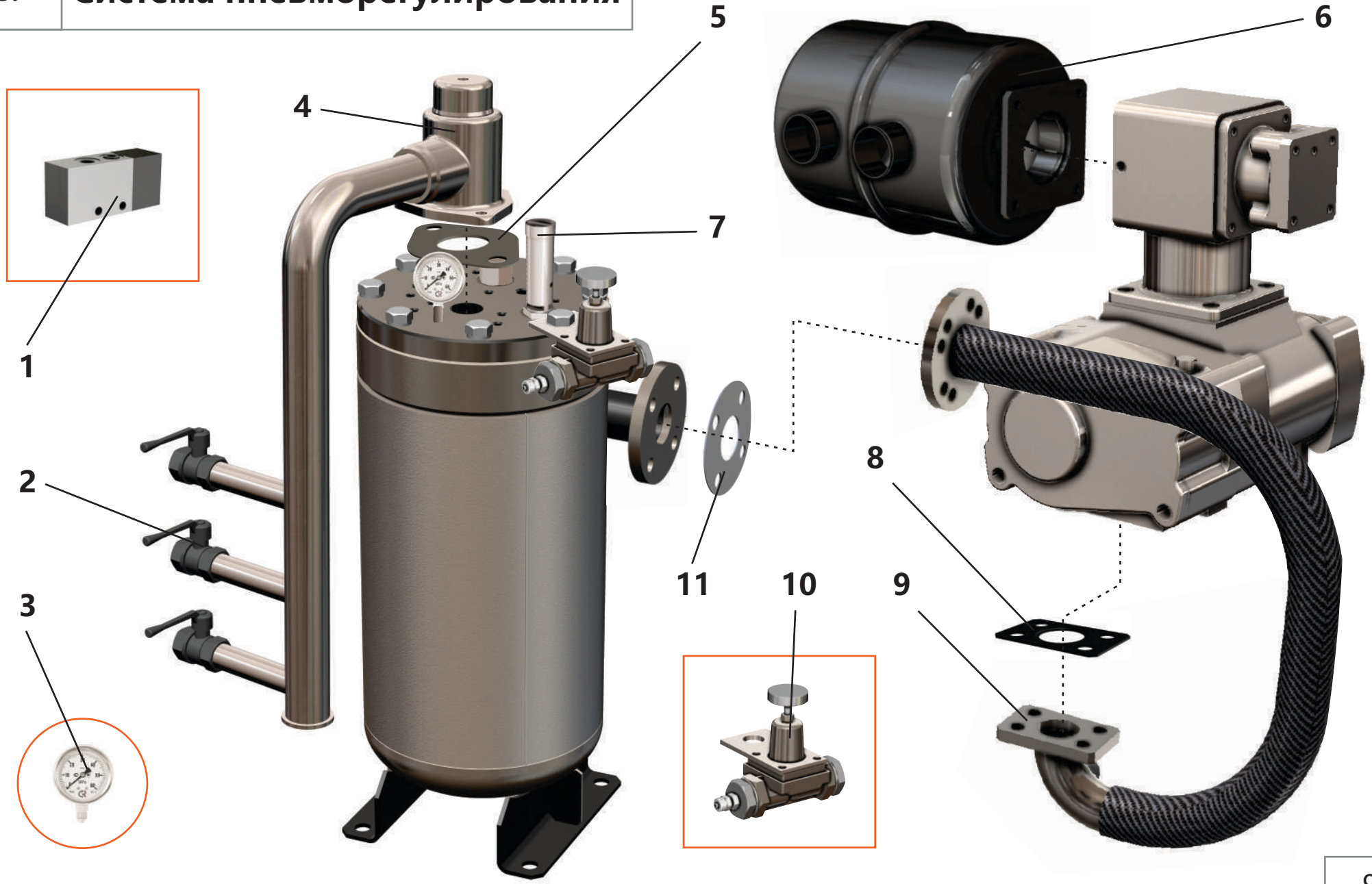

3. Система пневморегулирования

Поз.	Артикул	Наименование	Кол-во	Ед. измер.
1	ЗИФ-00007058	Распределитель с пневмоуправлением	1	шт.
2	ЗИФ-00005854	Кран шаровый латунь Ду-20	3	шт.
3	ЗИФ-00029873	Манометр	1	шт.
4	ЗИФ-00008093	Клапан минимального давления с трубой раздаточной	1	шт.
5	ЗИФ-00010063	Прокладка	1	шт.
6	ЗИФ-00006661	Фильтр воздушный в сборе	1	шт.
	ЗИФ-00010068	Фильтроэлемент воздушного фильтра	1	шт.
7	ЗИФ-00018509	Клапан предохранительный	1	шт.
8	ЗИФ-00006321	Прокладка	1	шт.
9	ЗИФ-00027103	Труба нагнетания	1	шт.
10	ЗИФ-00010430	Датчик давления	1	шт.
11	ЗИФ-00006324	Прокладка	1	шт.

4. Электрооборудование

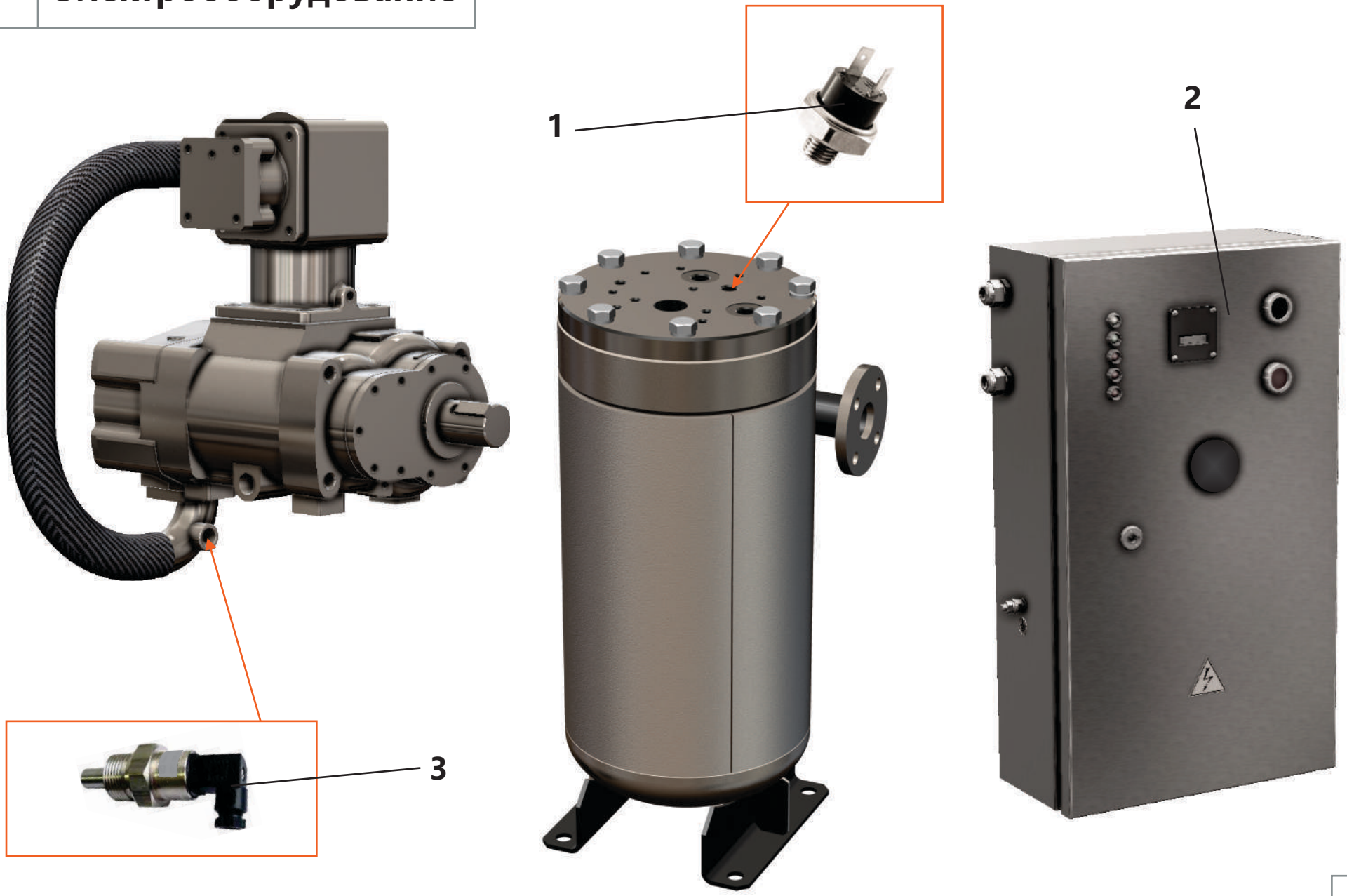

4. Электрооборудование

Поз.	Артикул	Наименование	Кол-во	Ед. измер.
1	ЗИФ-00007768	Датчик сигнализации давления	1	шт.
2	ЗИФ-00034682	Щит управления	1	шт.
3	ЗИФ-00027078	Реле температуры	1	шт.

5. Электродвигатель

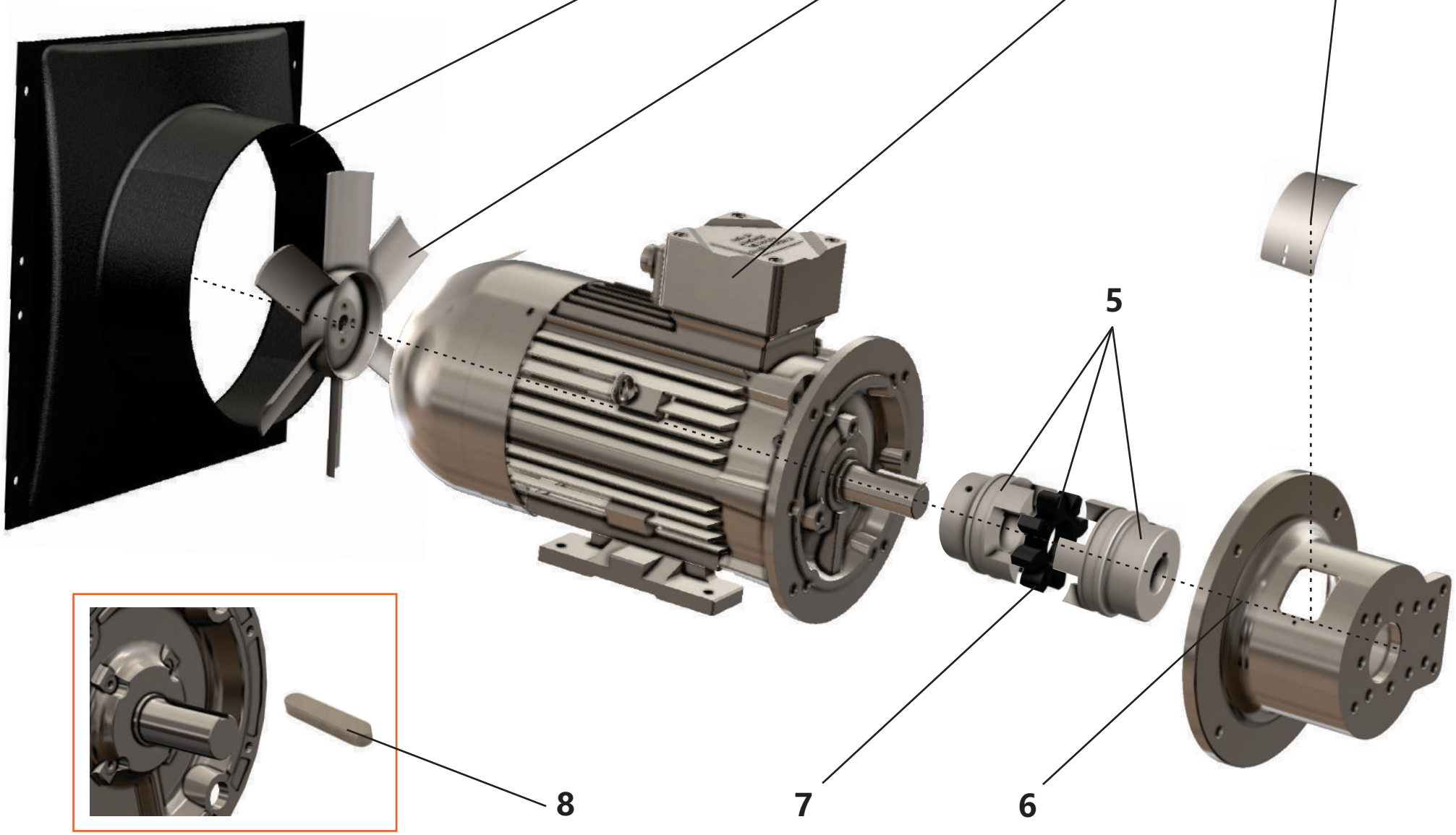

5. Электродвигатель

Поз.	Артикул	Наименование	Кол-во	Ед. измер.
1	ЗИФ-00017031	Диффузор	1	шт.
2	ЗИФ-00008979	Крыльчатка вентилятора	1	шт.
3	ЗИФ-00019709	Электродвигатель 30кВт	1	шт.
4	ЗИФ-00007754	Крышка	1	шт.
5	ЗИФ-00031678	Муфта соединительная	1	шт.
6	ЗИФ-00018923	Картер	1	шт.
7	ЗИФ-00029056	Упругий элемент муфты	1	шт.
8	ЗИФ-00039567	Шпонка	1	шт.

6. Корпус. Кожух

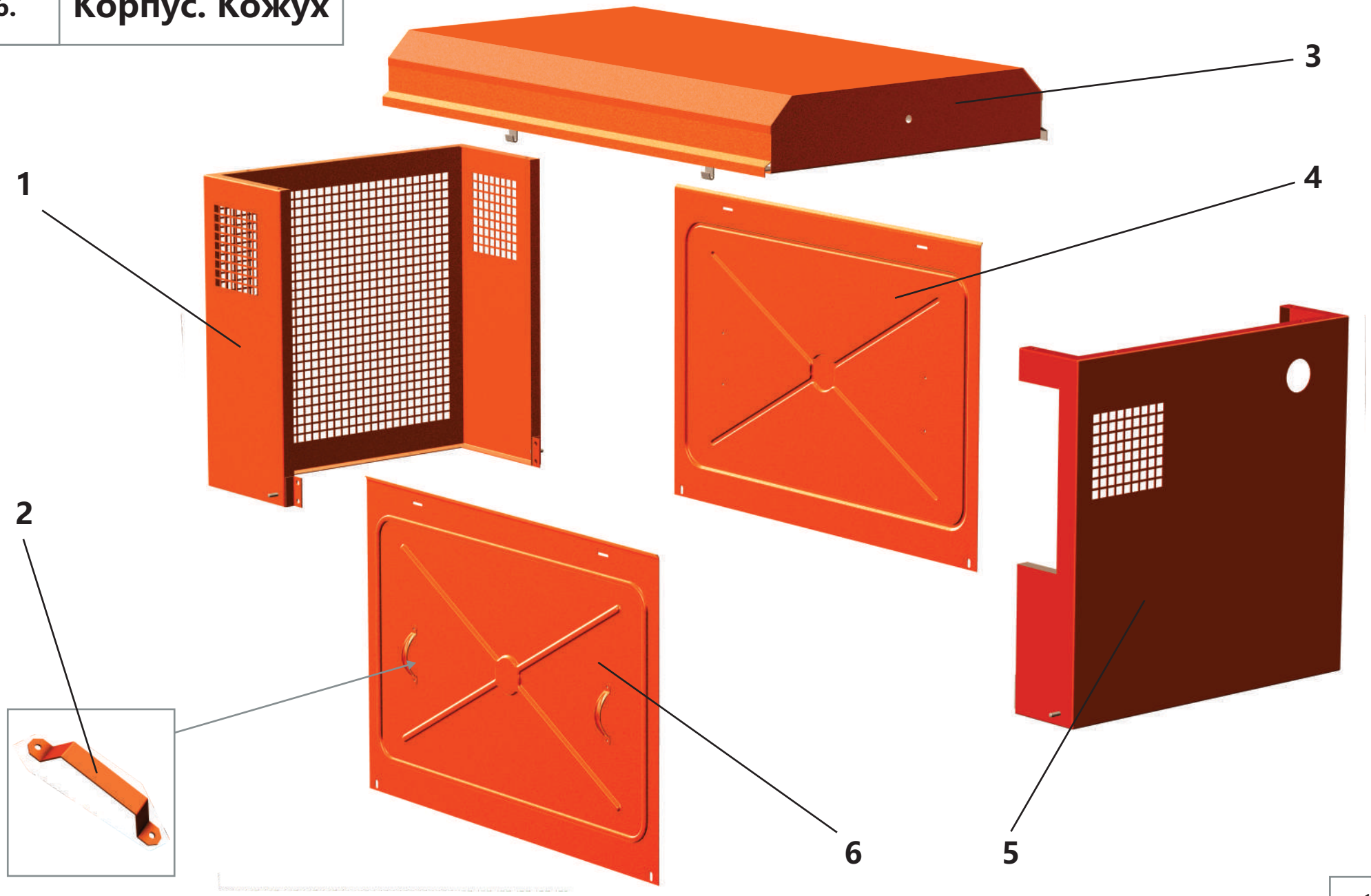

6. Корпус. Кожух

Поз.	Артикул	Наименование	Кол-во	Ед. измер.
1	ЗИФ-00007821	Щит передний	1	шт.
2	ЗИФ-00005712	Ручка	4	шт.
3	ЗИФ-00007823	Крыша	1	шт.
4	ЗИФ-00005711	Щит боковой	2	шт.
5	ЗИФ-00007822	Щит задний	1	шт.

АРСМАШ

Связаться с нами:
ООО «АРСМАШ», 195009, Россия,
г. Санкт-Петербург, ул. Комсомола д. 1-3
Бесплатный для регионов России +7 (800) 200-28-43
Электронная почта zif@zif.su

Каталог № ЗИФ-00039383

www.zif.su

www.diler.zif.su