АРСМАШ

Каталог запчастей

Станция воздушно-компрессорная шахтная ЗИФ-ШВ 6/0,7 Т (660; 380 В, на скатах)

Артикул: ЗИФ-00027905

ВИНТОВОЙ КОМПРЕССОР
1.1. Винтовой блок 3
1.2. Мультипликатор 5
1.3. Дроссельный клапан 7

МАСЛЯНАЯ СИСТЕМА КОМПРЕССОРА
2. Масляная система компрессора 9

СИСТЕМА ПНЕВМОРЕГУЛИРОВАНИЯ
3. Система пневморегулирования 11

ЭЛЕКТРООБОРУДОВАНИЕ
4. Электрооборудование 13

ДВИГАТЕЛЬ
5. Электродвигатель 15

КОРПУС
6. Корпус. Кожух. 17

СИСТЕМА АВАРИЙНОЙ ЗАЩИТЫ
7.1. Система бортовой метанометрии 19
7.2. Система порошкового пожаротушения 21

Все права принадлежат:
Общество с ограниченной ответственностью «Арсенал Машиностроение» (ООО «АРСМАШ»)

Россия, г. Санкт-Петербург, ул. Комсомола, д. 1-3, литера К, помещение 01 Н

Тел.: +7 (800) 200-28-43, бесплатный для регионов России

Электронная почта: zif@zif.su
Сайт: www.zif.su

Производитель оставляет за собой право вносить изменения в конструкцию изделия, не ухудшающие технических требований и требований безопасности, которые могут быть не отражены в настоящем каталоге.

1.1. Винтовой блок

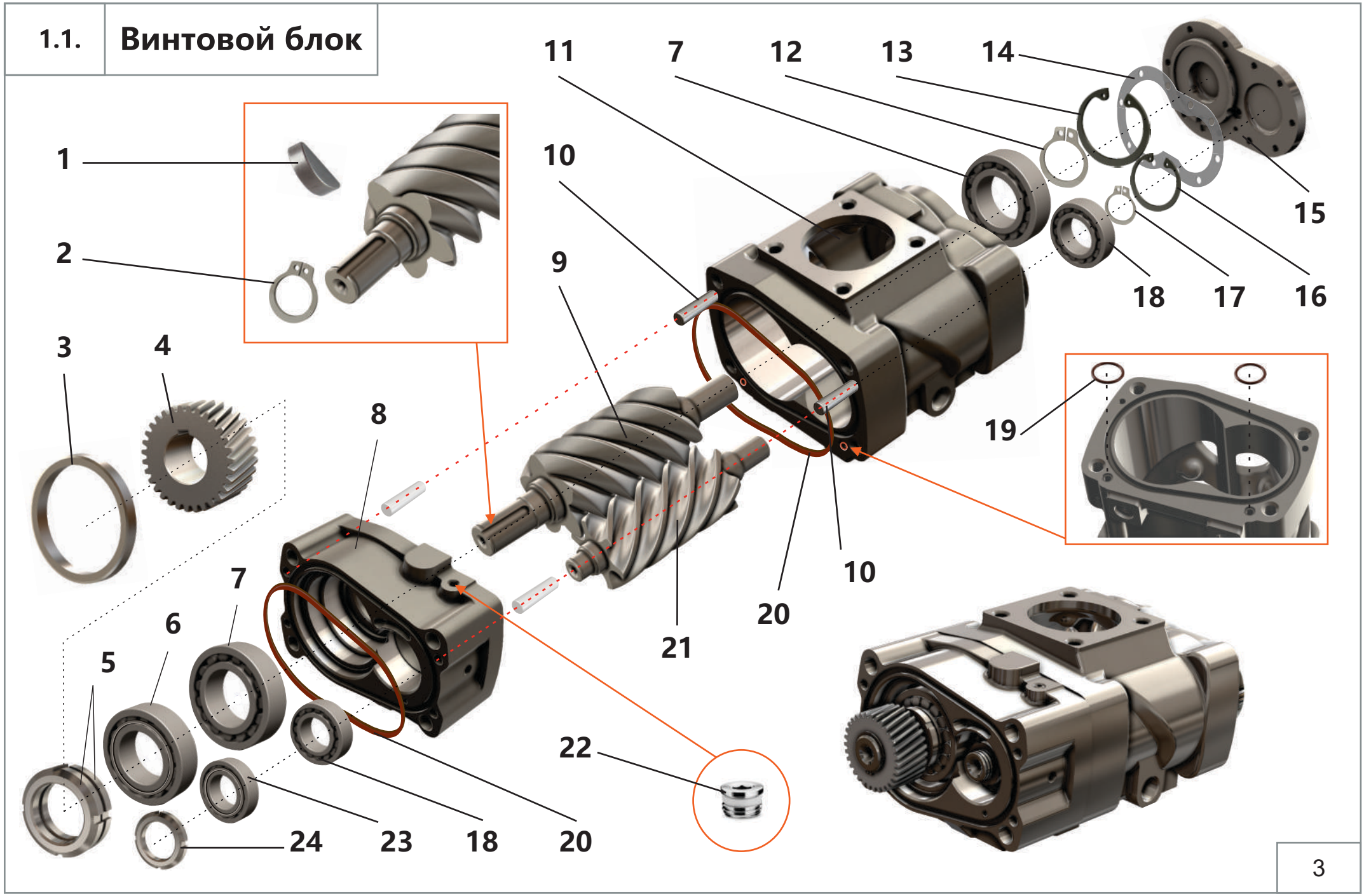

1.1. Винтовой блок

Поз.	Артикул	Наименование	Кол-во	Ед. измер.
1	ЗИФ-00006865	Шпонка	1	шт.
2	ЗИФ-00007015	Кольцо	1	шт.
3	ЗИФ-00006857	Втулка	1	шт.
4	ЗИФ-00007949	Шестерня	1	шт.
5	ЗИФ-00006992	Гайка	2	шт.
6	ЗИФ-00007052	Подшипник	1	шт.
7	ЗИФ-00005879	Подшипник	2	шт.
8	ЗИФ-00006855	Опора	1	шт.
9	ЗИФ-00006853	Винт ведущий	1	шт.
10	ЗИФ-00010014	Штифт	2	шт.
11	ЗИФ-00006859	Корпус	1	шт.
12	ЗИФ-00005849	Кольцо	1	шт.
13	ЗИФ-00005848	Кольцо	1	шт.
14	ЗИФ-00006852	Прокладка	1	шт.
15	ЗИФ-00006851	Крышка	1	шт.
16	ЗИФ-00007018	Кольцо	1	шт.
17	ЗИФ-00007014	Кольцо	1	шт.
18	ЗИФ-00007055	Подшипник	2	шт.
19	ЗИФ-00029866	Кольцо уплотнительное	2	шт.
20	ЗИФ-00029869	Кольцо уплотнительное	2	шт.
21	ЗИФ-00006854	Винт ведомый	1	шт.
22	ЗИФ-00005836	Фитинг (заглушка)	6	шт.
23	ЗИФ-00007051	Подшипник	1	шт.
24	ЗИФ-00004128	Гайка	1	шт.

1.2. Мультипликатор

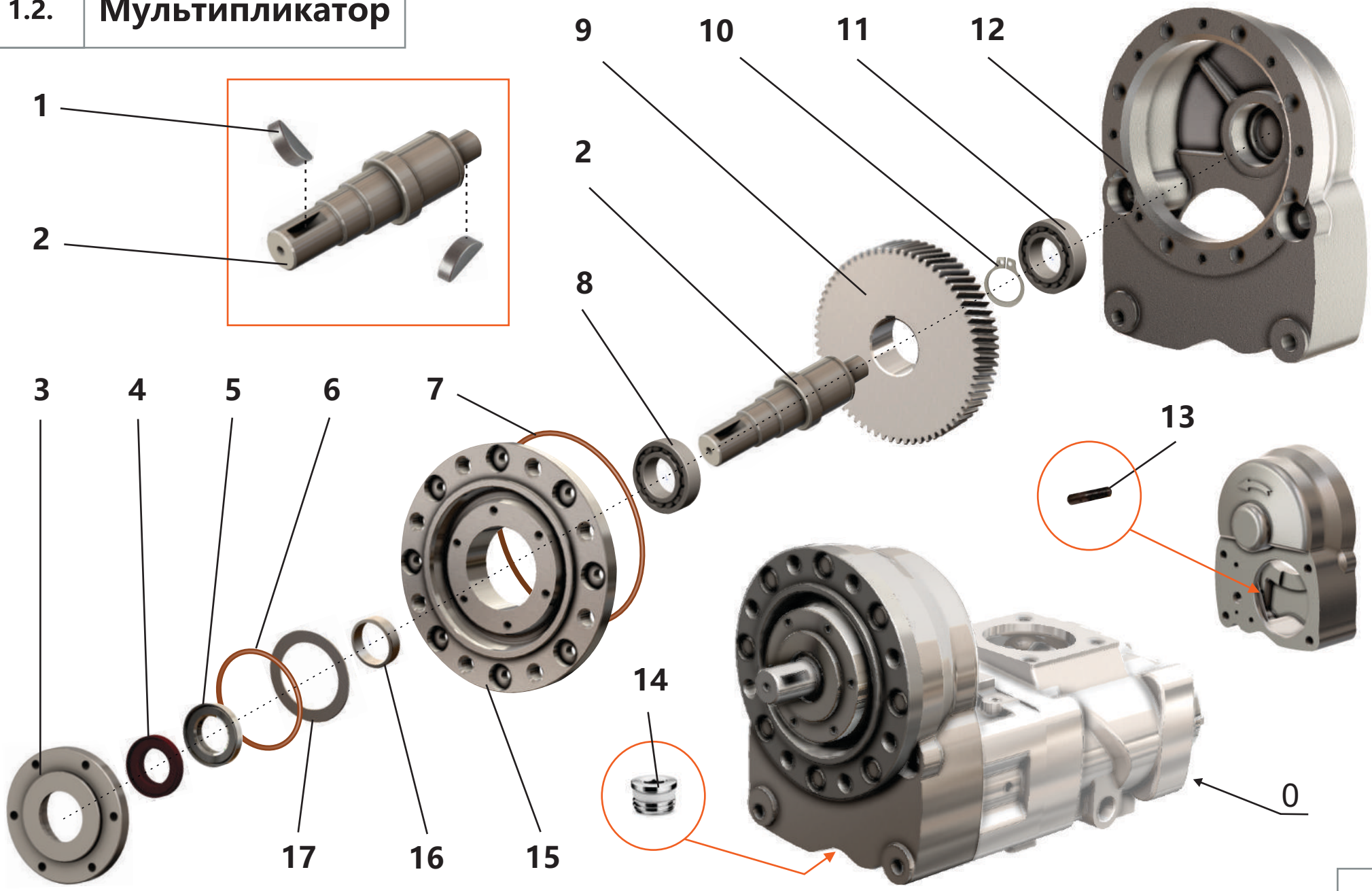

1.2. Мультипликатор

Поз.	Артикул	Наименование	Кол-во	Ед. измер.
0	ЗИФ-00007948	Компрессор	1	шт.
1	ЗИФ-00006865	Шпонка	2	шт.
2	ЗИФ-00006840	Вал	1	шт.
3	ЗИФ-00006841	Крышка	1	шт.
4	ЗИФ-00007030	Манжета	1	шт.
5	ЗИФ-00007031	Манжета	1	шт.
6	ЗИФ-00029867	Кольцо уплотнительное	1	шт.
7	ЗИФ-00029868	Кольцо уплотнительное	1	шт.
8	ЗИФ-00018669	Подшипник	1	шт.
9	ЗИФ-00007950	Колесо зубчатое	1	шт.
10	ЗИФ-00007017	Кольцо	1	шт.
11	ЗИФ-00018672	Подшипник	1	шт.
12	ЗИФ-00006838	Корпус	1	шт.
13	ЗИФ-00006843	Форсунка	1	шт.
14	ЗИФ-00005836	Фитинг (заглушка)	1	шт.
15	ЗИФ-00006839	Крышка мультипликатора	2	шт.
16	ЗИФ-00006987	Внутреннее кольцо подшипника	1	шт.
17	ЗИФ-00006846	Прокладка	1	шт.

1.3. Дроссельный клапан

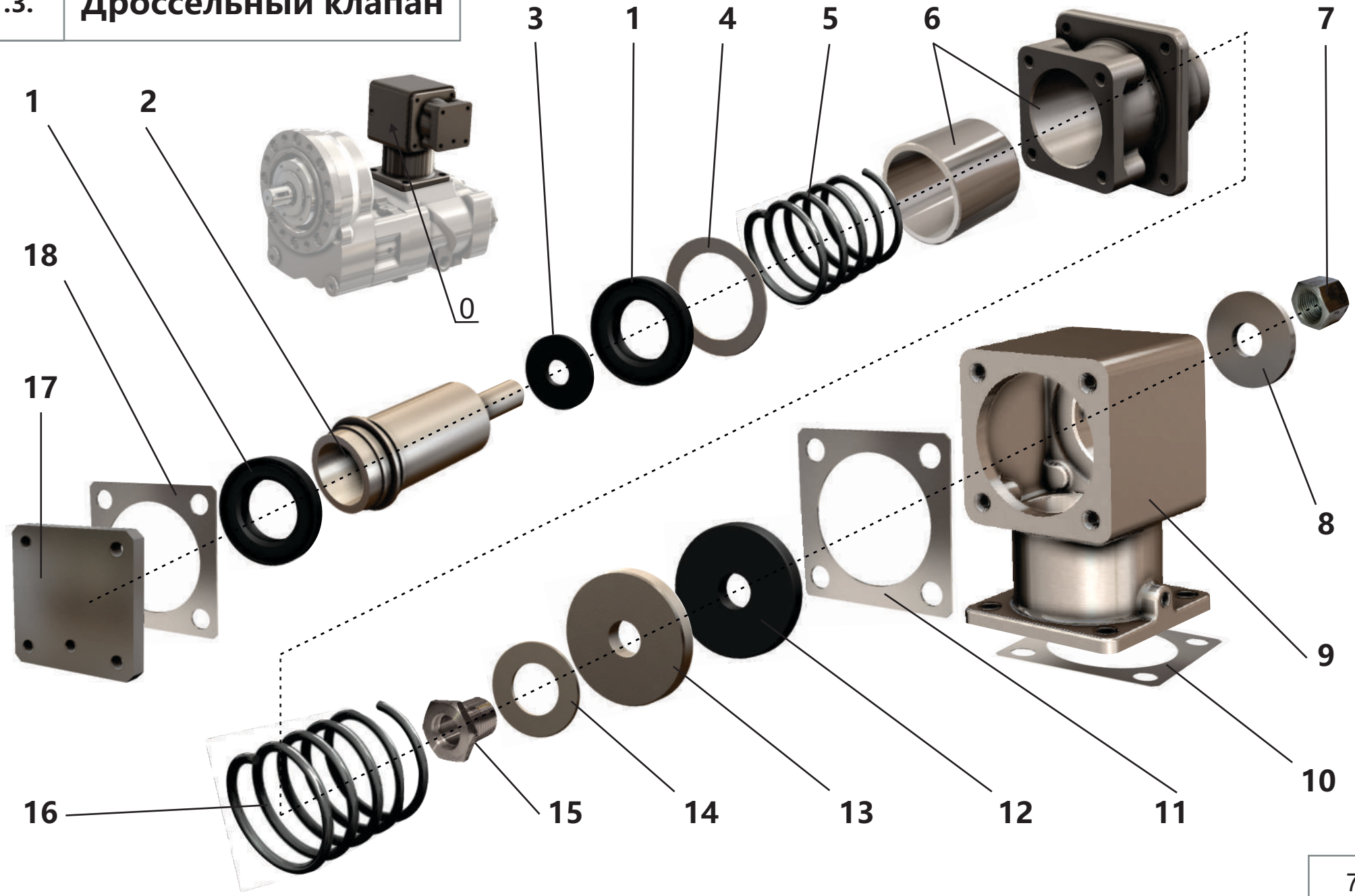

1.3. Дроссельный клапан

Поз.	Артикул	Наименование	Кол-во	Ед. измер.
0	ЗИФ-00006231	Клапан дроссельный	1	шт.
1	ЗИФ-00006459	Манжета	2	шт.
2	ЗИФ-00006327	Поршень	1	шт.
3	ЗИФ-00006330	Прокладка	1	шт.
4	ЗИФ-00006337	Шайба	1	шт.
5	ЗИФ-00006372	Пружина	1	шт.
6	ЗИФ-00006232	Стакан	1	шт.
7	ЗИФ-00006858	Гайка	1	шт.
8	ЗИФ-00006373	Шайба	1	шт.
9	ЗИФ-00006333	Корпус дроссельного клапана	1	шт.
10	ЗИФ-00006326	Прокладка	1	шт.
11	ЗИФ-00006371	Прокладка	1	шт.
12	ЗИФ-00006374	Прокладка	1	шт.
13	ЗИФ-00010723	Шайба	1	шт.
14	ЗИФ-00006332	Прокладка	1	шт.
15	ЗИФ-00006329	Втулка	1	шт.
16	ЗИФ-00006370	Пружина	1	шт.
17	ЗИФ-00006328	Крышка	1	шт.
18	ЗИФ-00006331	Прокладка	1	шт.

2. Масляная система компрессора

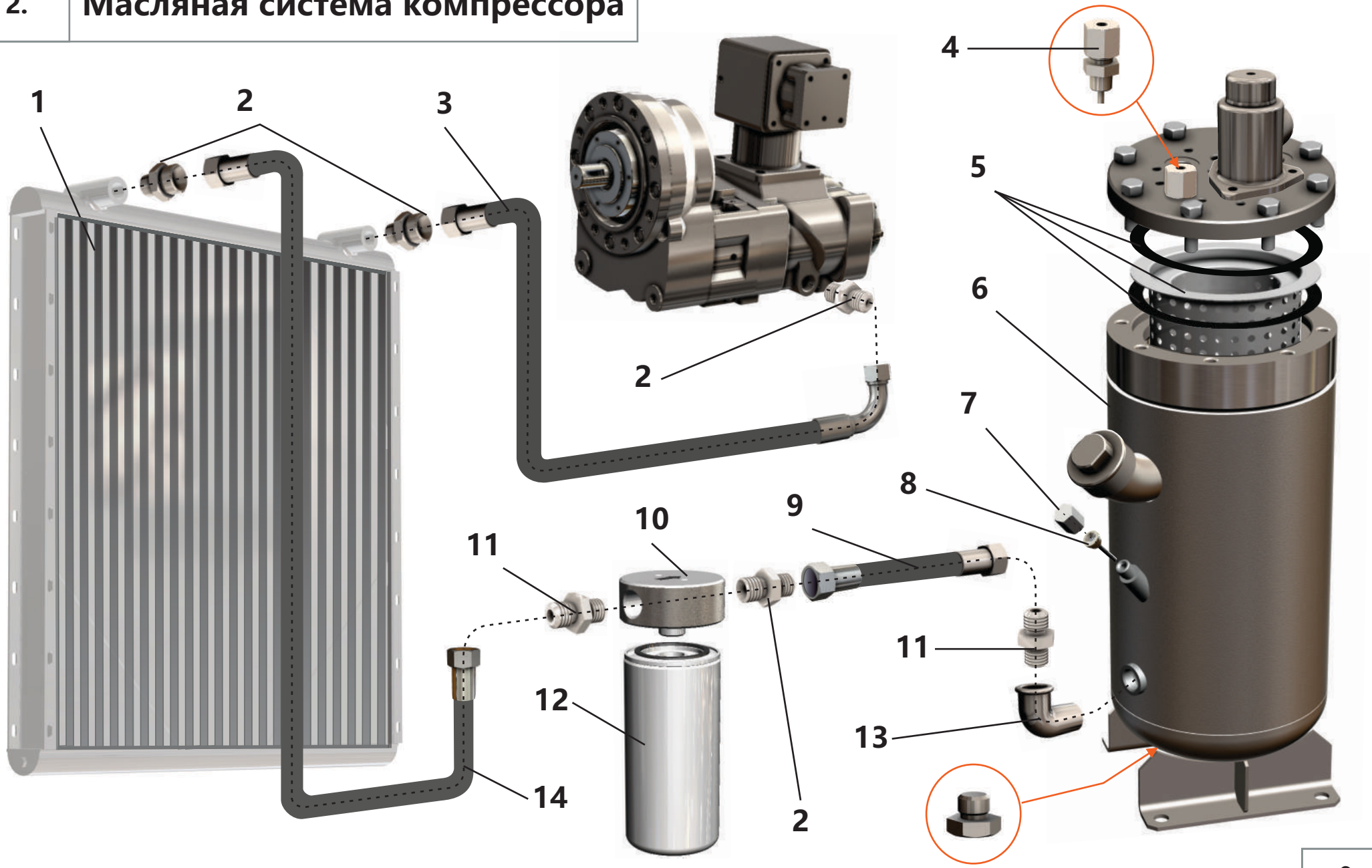

2. Масляная система компрессора

Поз.	Артикул	Наименование	Кол-во	Ед. измер.
1	ЗИФ-00006460	Маслоохладитель	1	шт.
2	ЗИФ-00006576	Штуцер	4	шт.
3	ЗИФ-00010762	Рукав РВД L=2000мм	1	шт.
4	ЗИФ-00010940	Фильтр масляный	1	шт.
5	ЗИФ-00021664	Фильтроэлемент сепаратора сжатого воздуха	1	шт.
	ЗИФ-00022595	Прокладка	2	шт.
6	ЗИФ-00006255	Сосуд, работающий под давлением	1	шт.
7	ЗИФ-00034412	Масломер	1	шт.
8	ЗИФ-00005700	Пробка масломера	1	шт.
9	ЗИФ-00010761	Рукав РВД L=850мм	1	шт.
10	ЗИФ-00006578	Корпус фильтра масляного	1	шт.
11	ЗИФ-00007353	Штуцер	2	шт.
12	ЗИФ-00006597	Фильтроэлемент масляного фильтра	1	шт.
13	ЗИФ-00008991	Угольник	1	шт.
14	ЗИФ-00010763	Рукав РВД L=1250мм	1	шт.

3. Система пневморегулирования

3. Система пневморегулирования

Поз.	Артикул	Наименование	Кол-во	Ед. измер.
1	ЗИФ-00010444	Клапан перепада давления	1	шт.
2	ЗИФ-00010063	Прокладка	1	шт.
3	ЗИФ-00007506	Распределитель	1	шт.
4	ЗИФ-00010078	Моноциклон	1	шт.
5	ЗИФ-00007479	Фильтр воздушный	1	шт.
6	ЗИФ-00029799	Фильтр воздушный в сборе	1	шт.
	ЗИФ-00019605	Фильтроэлемент воздушного фильтра	1	шт.
7	ЗИФ-00010480	Клапан предохранительный	1	шт.
8	ЗИФ-00010430	Датчик давления	1	шт.
9	ЗИФ-00022650	Фильтроэлемент воздушного фильтра (комплект-3шт)	1	шт.
10	ЗИФ-00007294	Патрубок	1	шт.
11	ЗИФ-00007295	Металлорукав	1	шт.
12	ЗИФ-00006324	Прокладка	1	шт.
13	ЗИФ-00007487	Индикатор загрязненности	1	шт.
14	ЗИФ-00007297	Патрубок	1	шт.
15	ЗИФ-00006321	Прокладка	1	шт.
16	ЗИФ-00007609	Распределитель	1	шт.
17	ЗИФ-00005854	Кран шаровый	3	шт.
18	ЗИФ-00017122	Клапан минимального давления с трубой раздаточной	1	шт.

4. Электрооборудование

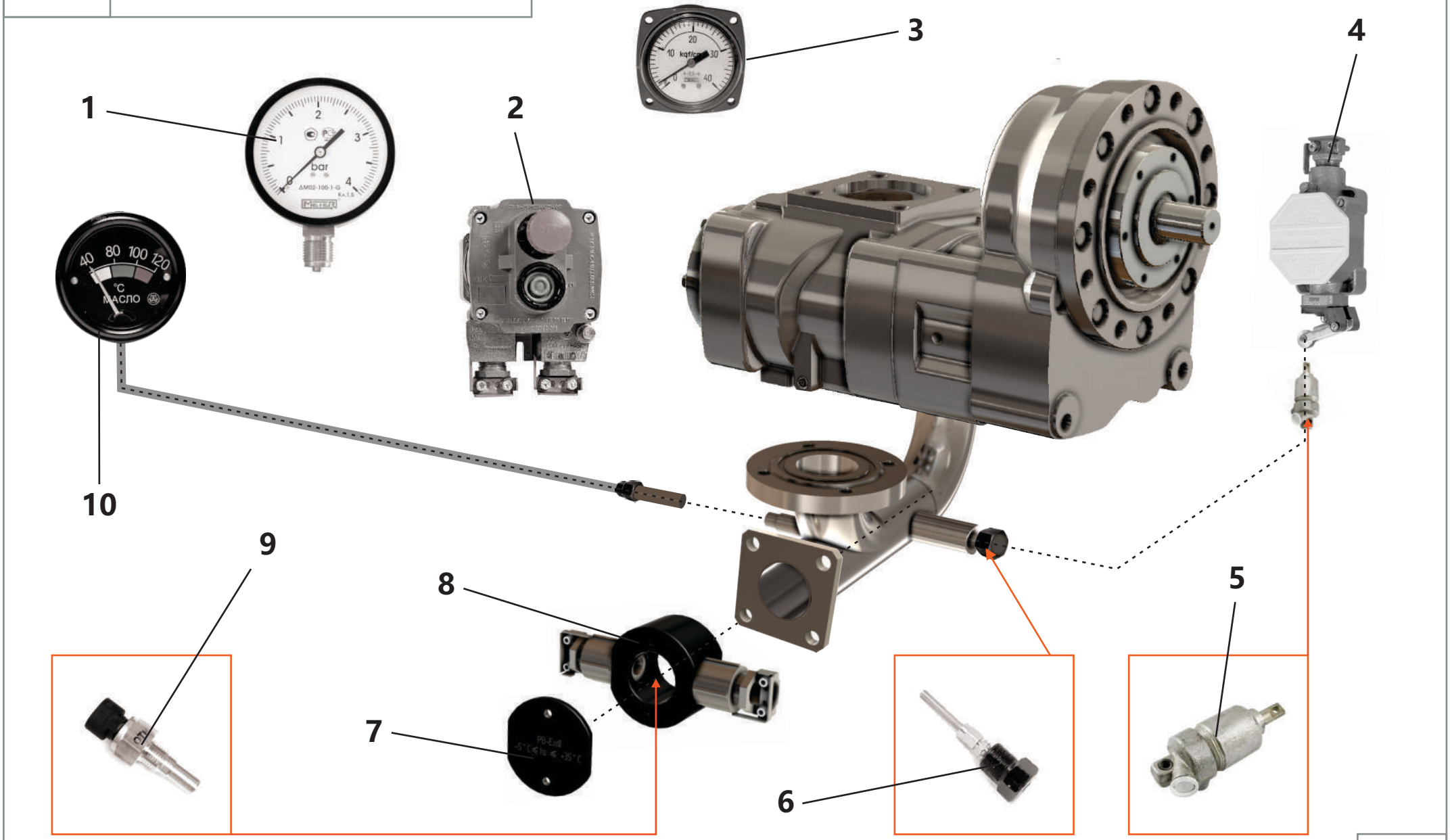

4. Электрооборудование

Поз.	Артикул	Наименование	Кол-во	Ед. измер.
1	ЗИФ-00031666	Манометр	1	шт.
2	ЗИФ-00007505	Пост управления взрывозащ. Кнопочный	1	шт.
3	ЗИФ-00031668	Манометр МТП, с поверкой	1	шт.
4	ЗИФ-00007480	Выключатель путевой взрывозащ.	1	шт.
5	ЗИФ-00007518	Цилиндр моторного тормоза	1	шт.
6	ЗИФ-00018714	Термовыключатель	1	шт.
7	ЗИФ-00017665	Крышка	1	шт.
8	ЗИФ-00017655	Коробка выводов	1	шт.
9	ЗИФ-00007483	Датчик температуры	1	шт.
10	ЗИФ-00007512	Указатель температуры маслоконденсационный дистанционный	1	шт.

5. Электродвигатель

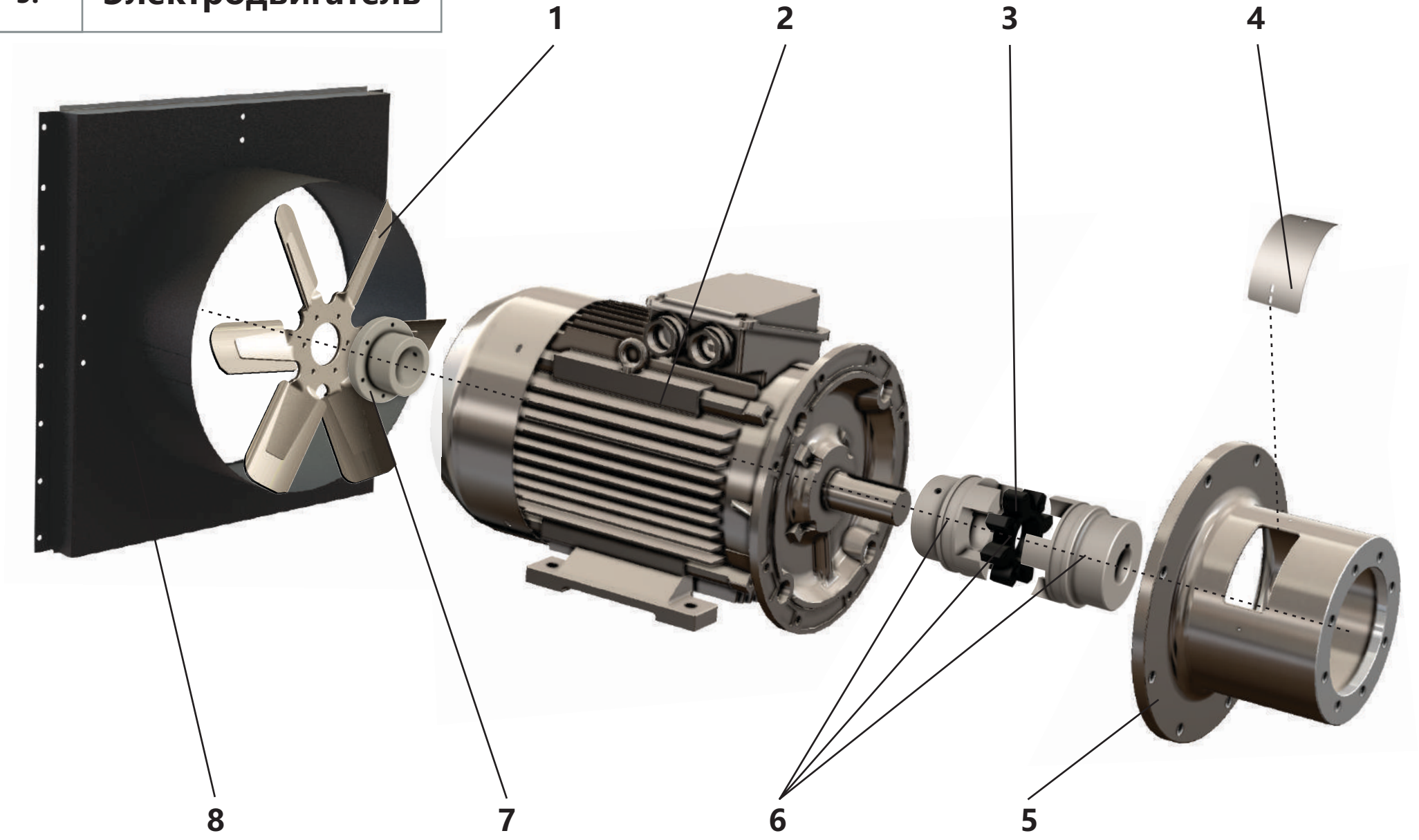

5. Электродвигатель

Поз.	Артикул	Наименование	Кол-во	Ед. измер.
1	ЗИФ-00007490	Крыльчатка вентилятора в сборе	1	шт.
2	ЗИФ-00026771	Электродвигатель 37 кВт,	1	шт.
3	ЗИФ-00029056	Упругий элемент муфты	1	шт.
4	ЗИФ-00007754	Крышка	1	шт.
5	ЗИФ-00007300	Корпус	1	шт.
6	ЗИФ-00031677	Муфта соединительная	1	шт.
7	ЗИФ-00007381	Втулка	1	шт.
8	ЗИФ-00007616	Диффузор	1	шт.

6. Корпус. Кожух

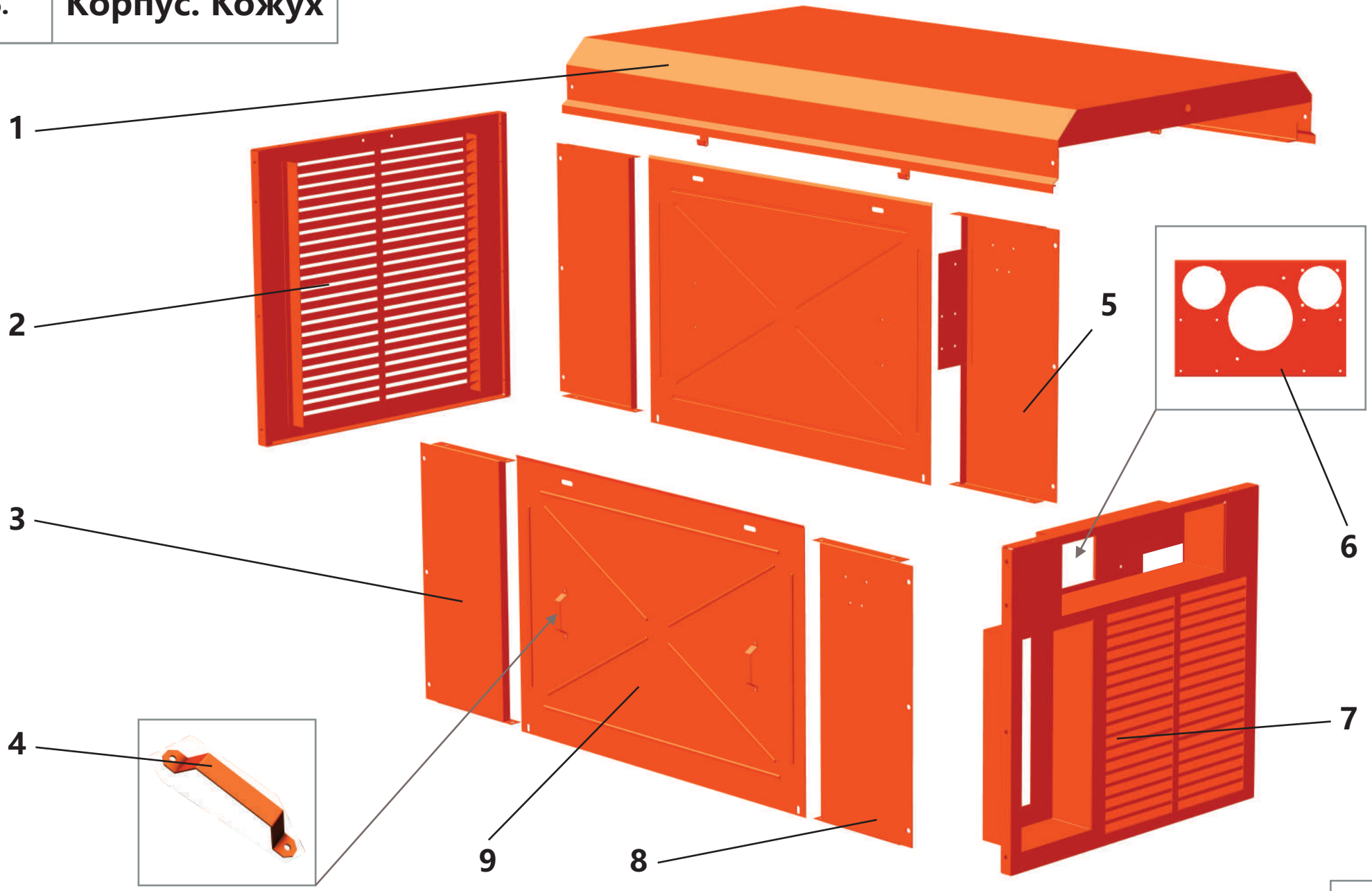

6. Корпус. Кожух

Поз.	Артикул	Наименование	Кол-во	Ед. измер.
1	ЗИФ-00007306	Крышка	1	шт.
2	ЗИФ-00007307	Щит торцевой	1	шт.
3	ЗИФ-00007402	Щит боковой	2	шт.
4	ЗИФ-00005712	Ручка	4	шт.
5	ЗИФ-00007309	Щит боковой	1	шт.
6	ЗИФ-00023844	Щит	1	шт.
7	ЗИФ-00007626	Щит приборный	1	шт.
8	ЗИФ-00007404	Щит боковой	1	шт.
9	ЗИФ-00005711	Щит боковой	2	шт.

7.1. Система бортовой метанометрии

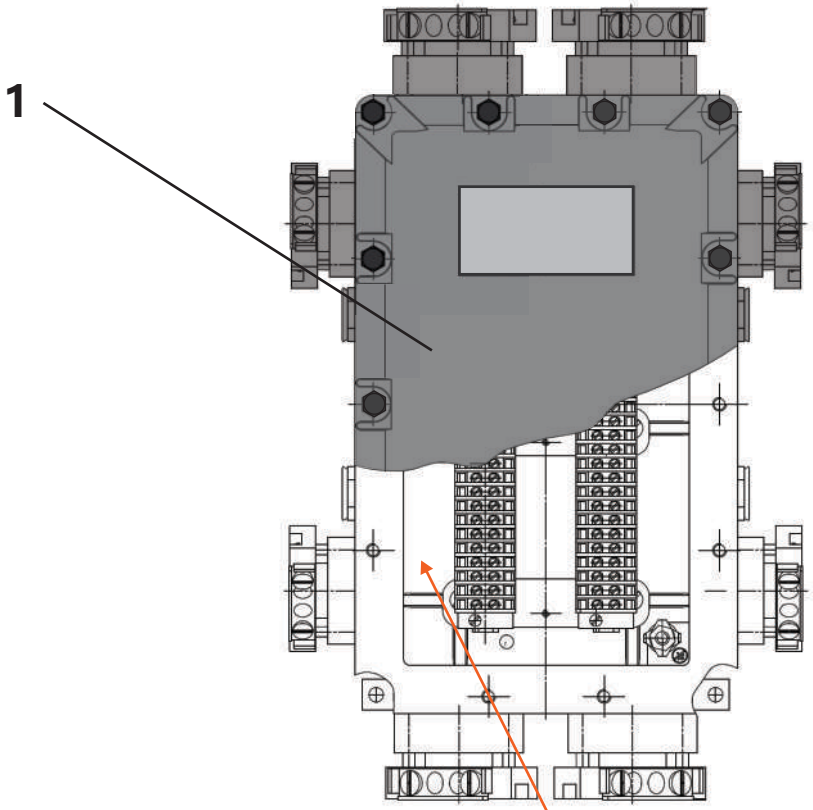

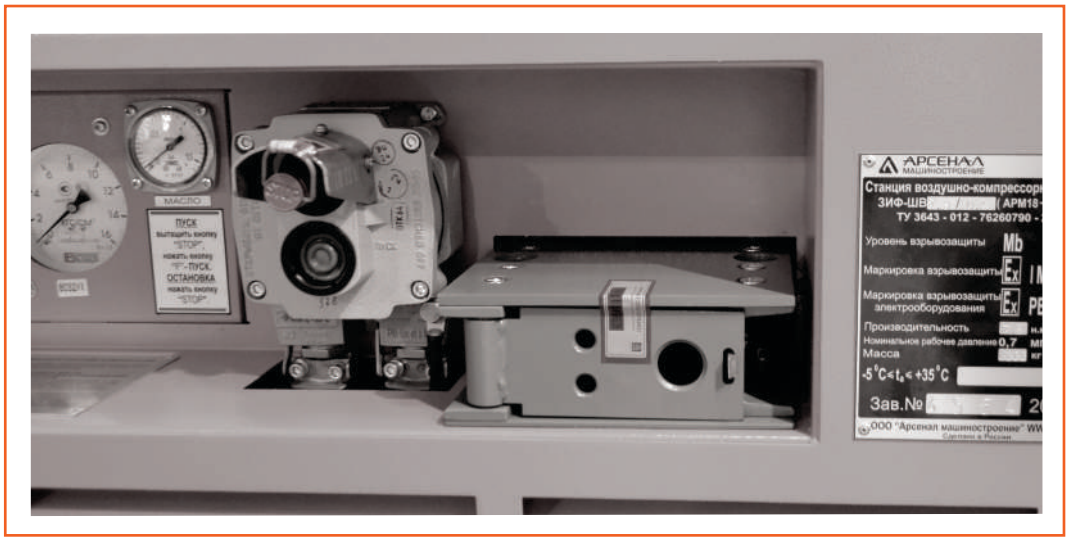

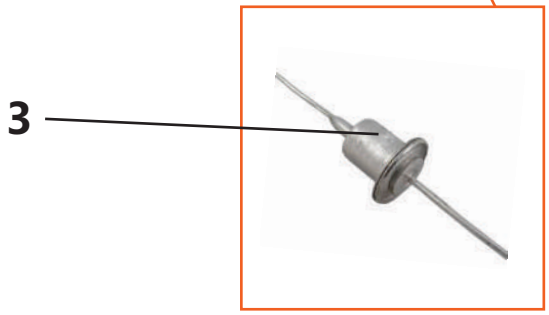

7.1. Система бортовой метанометрии

Поз.	Артикул	Наименование	Кол-во	Ед. измер.
1	ЗИФ-00007700	Коробка зажимов	1	шт.
2	ЗИФ-00029898	Метанометр для горных машин	1	шт.
3	ЗИФ-00007485	Диод	1	шт.

7.2. Система порошкового пожаротушения

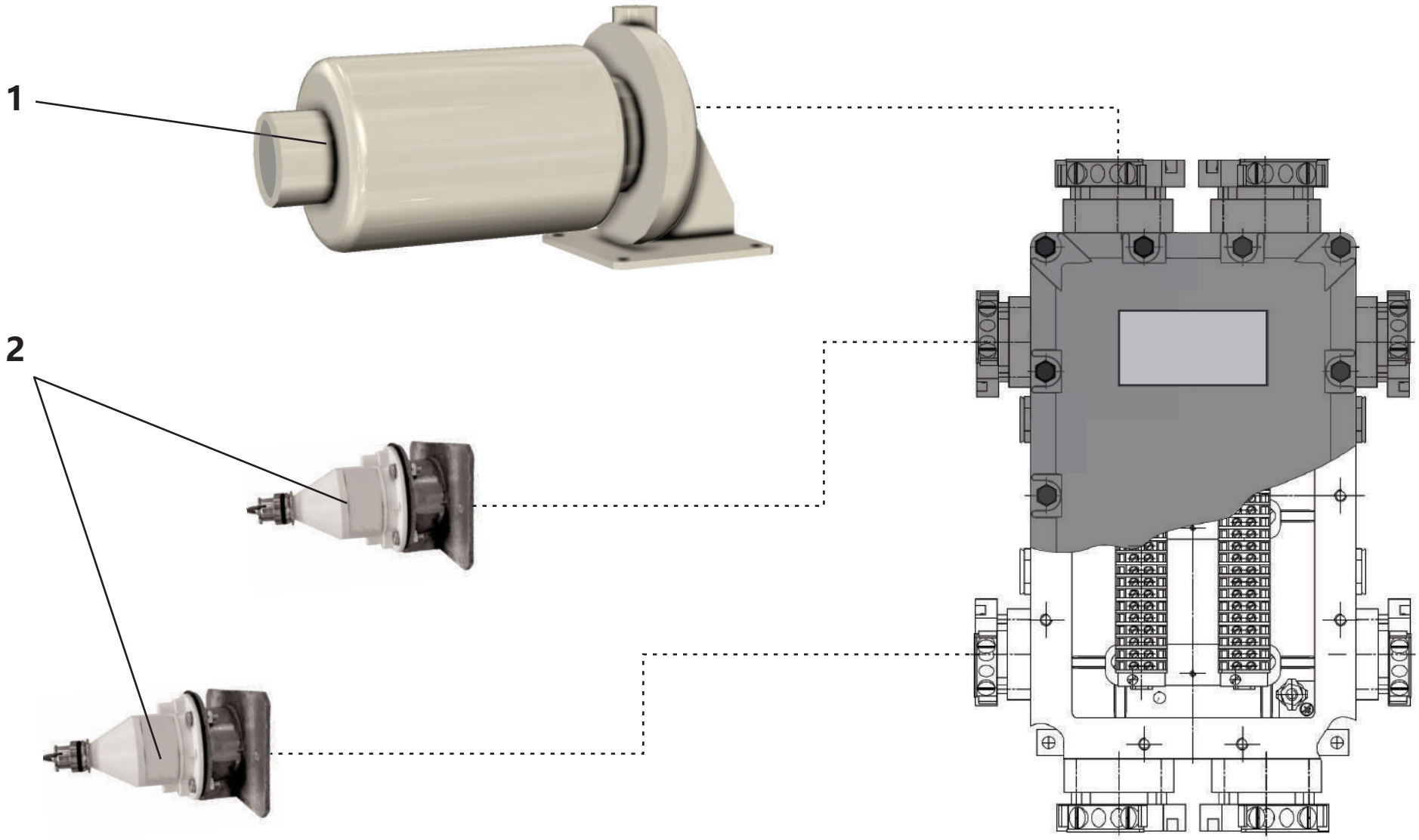

7.2. Система порошкового пожаротушения

Поз.	Артикул	Наименование	Кол-во	Ед. измер.
1	ЗИФ-00026244	Модуль порошкового пожаротушения	1	шт.
2	ЗИФ-00007696	Датчик защиты	2	шт.

АРСМАШ

Связаться с нами:
ООО «АРСМАШ», 195009, Россия,
г. Санкт-Петербург, ул. Комсомола д. 1-3
Бесплатный для регионов России +7 (800) 200-28-43
Электронная почта zif@zif.su

Каталог № ЗИФ-00039678

www.zif.su

www.diler.zif.su