АРСМАШ

Каталог запчастей

Станция компрессорная электрическая ЗИФ-СВЭ-13,0/0,7-R в кожухе

Артикул: ЗИФ-00043877

ВИНТОВОЙ КОМПРЕССОР

1.1. Винтовой блок 3
1.2. Мультипликатор 5

МАСЛЯНАЯ СИСТЕМА КОМПРЕССОРА

2. Масляная система компрессора 7

СИСТЕМА ПНЕВМОРЕГУЛИРОВАНИЯ

3. Система пневморегулирования 9

ЭЛЕКТРООБОРУДОВАНИЕ

4. Электрооборудование 11

ДВИГАТЕЛЬ

5. Электродвигатель 13

КОРПУС

6. Корпус. Кожух. 15

Все права принадлежат:
Общество с ограниченной ответственностью «Арсенал Машиностроение» (ООО «АРСМАШ»)

Россия, г. Санкт-Петербург, ул. Комсомола, д. 1-3, литера К, помещение 01 Н

Тел.: +7 (800) 200-28-43, бесплатный для регионов России

Электронная почта: zif@zif.su
Сайт: www.zif.su

Производитель оставляет за собой право вносить изменения в конструкцию изделия, не ухудшающие технических требований и требований безопасности, которые могут быть не отражены в настоящем каталоге.

1.1. Винтовой блок

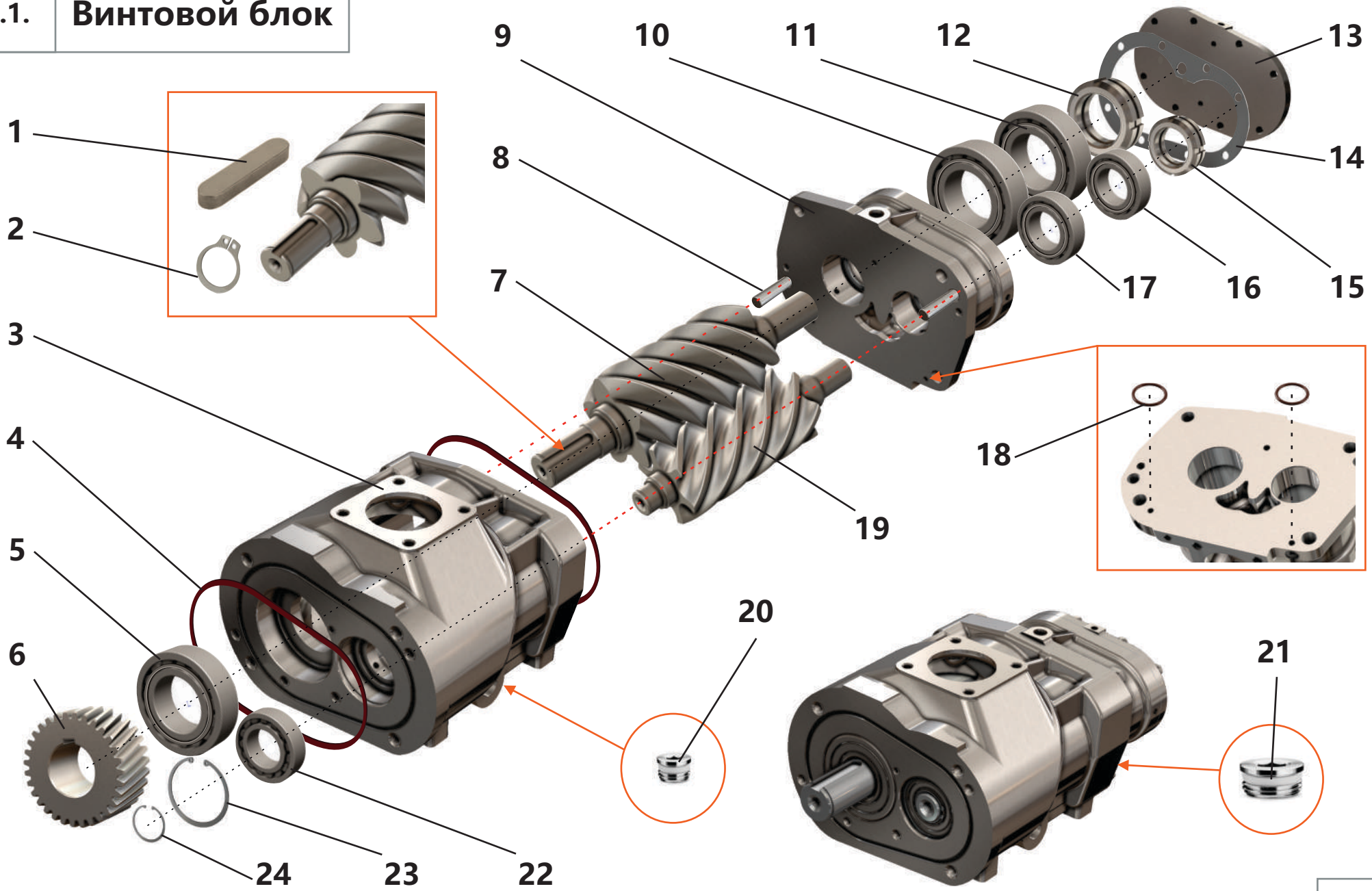

1.1. Винтовой блок

Поз.	Артикул	Наименование	Кол-во	Ед. измер.
1	ЗИФ-00005784	Шпонка	1	шт.
2	ЗИФ-00005850	Кольцо	1	шт.
3	ЗИФ-00005536	Корпус	1	шт.
4	ЗИФ-00030619	Кольцо	2	шт.
5	ЗИФ-00005882	Подшипник	1	шт.
6	ЗИФ-00009486	Шестерня	1	шт.
7	ЗИФ-00005539	Винт ведущий	1	шт.
8	ЗИФ-00005785	Штифт	2	шт.
9	ЗИФ-00005541	Опора	1	шт.
10	ЗИФ-00005881	Подшипник	1	шт.
11	ЗИФ-00005878	Подшипник	1	шт.
12	ЗИФ-00005819	Гайка	2	шт.
13	ЗИФ-00005537	Крышка	1	шт.
14	ЗИФ-00005538	Прокладка	1	шт.
15	ЗИФ-00005818	Гайка	2	шт.
16	ЗИФ-00005877	Подшипник	1	шт.
17	ЗИФ-00005880	Подшипник	1	шт.
18	ЗИФ-00029733	Кольцо	2	шт.
19	ЗИФ-00005540	Винт ведомый	1	шт.
20	ЗИФ-00005836	Фитинг 1/8"	4	шт.
21	ЗИФ-00008679	Фитинг 1/4"	2	шт.
22	ЗИФ-00005879	Подшипник	1	шт.
23	ЗИФ-00005848	Кольцо	1	шт.
24	ЗИФ-00005849	Кольцо	1	шт.

1.2. Мультипликатор

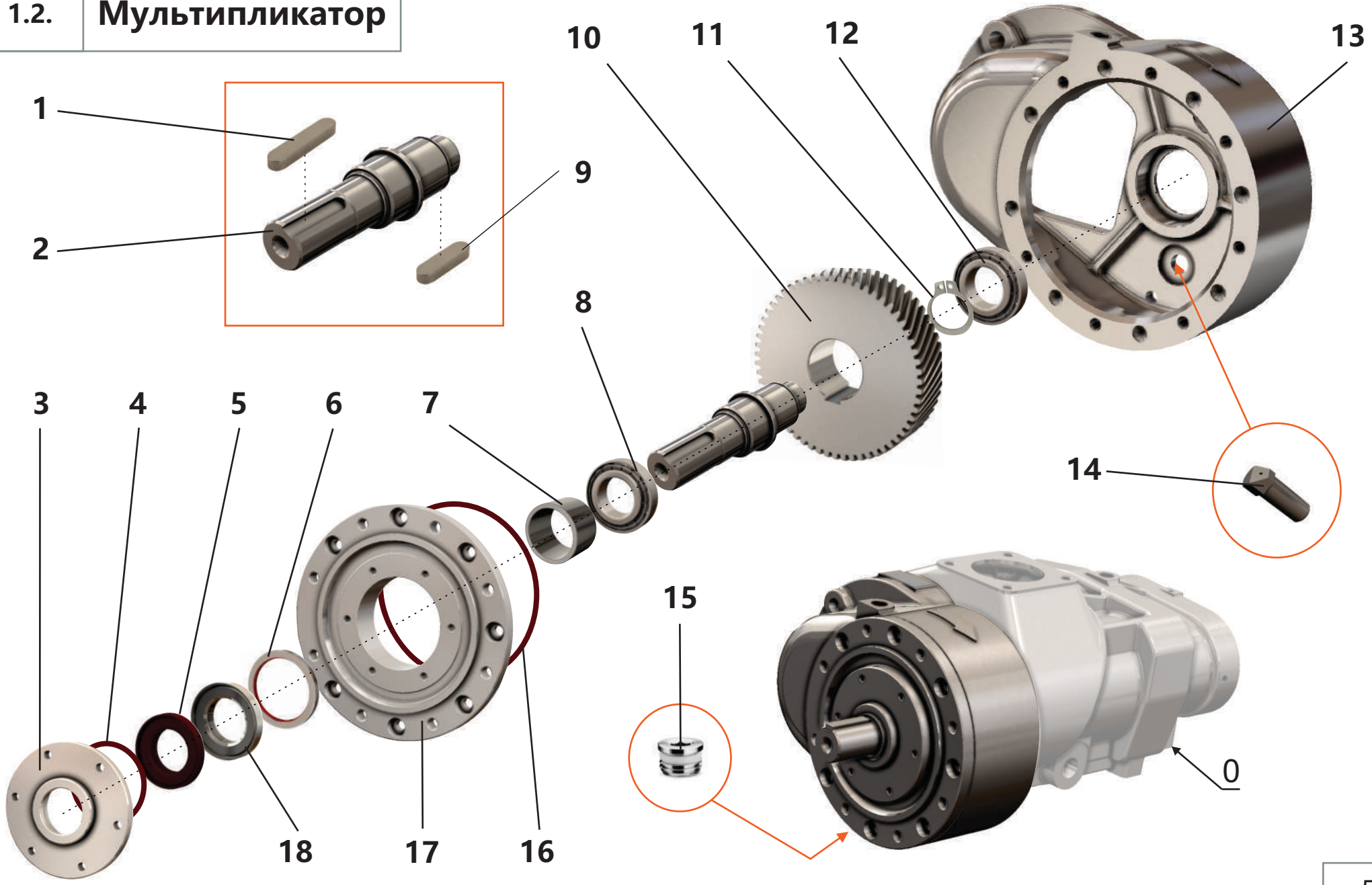

1.2. Мультипликатор

Поз.	Артикул	Наименование	Кол-во	Ед. измер.
0	ЗИФ-00009072	Компрессор	1	шт.
1	ЗИФ-00005783	Шпонка	1	шт.
2	ЗИФ-00005525	Вал	1	шт.
3	ЗИФ-00005524	Крышка	1	шт.
4	ЗИФ-00029734	Кольцо	1	шт.
5	ЗИФ-00005857	Манжета	1	шт.
6	ЗИФ-00005530	Прокладка	1	шт.
7	ЗИФ-00005817	Внутреннее кольцо	1	шт.
8	ЗИФ-00018670	Подшипник	1	шт.
9	ЗИФ-00005527	Шпонка	1	шт.
10	ЗИФ-00009484	Колесо зубчатое	1	шт.
11	ЗИФ-00005850	Кольцо	1	шт.
12	ЗИФ-00018669	Подшипник	1	шт.
13	ЗИФ-00005522	Корпус	1	шт.
14	ЗИФ-00005528	Форсунка	1	шт.
15	ЗИФ-00024189	Фитинг (заглушка)	1	шт.
16	ЗИФ-00029735	Кольцо	1	шт.
17	ЗИФ-00005523	Крышка	1	шт.
18	ЗИФ-00005858	Манжета	1	шт.

2. Масляная система компрессора

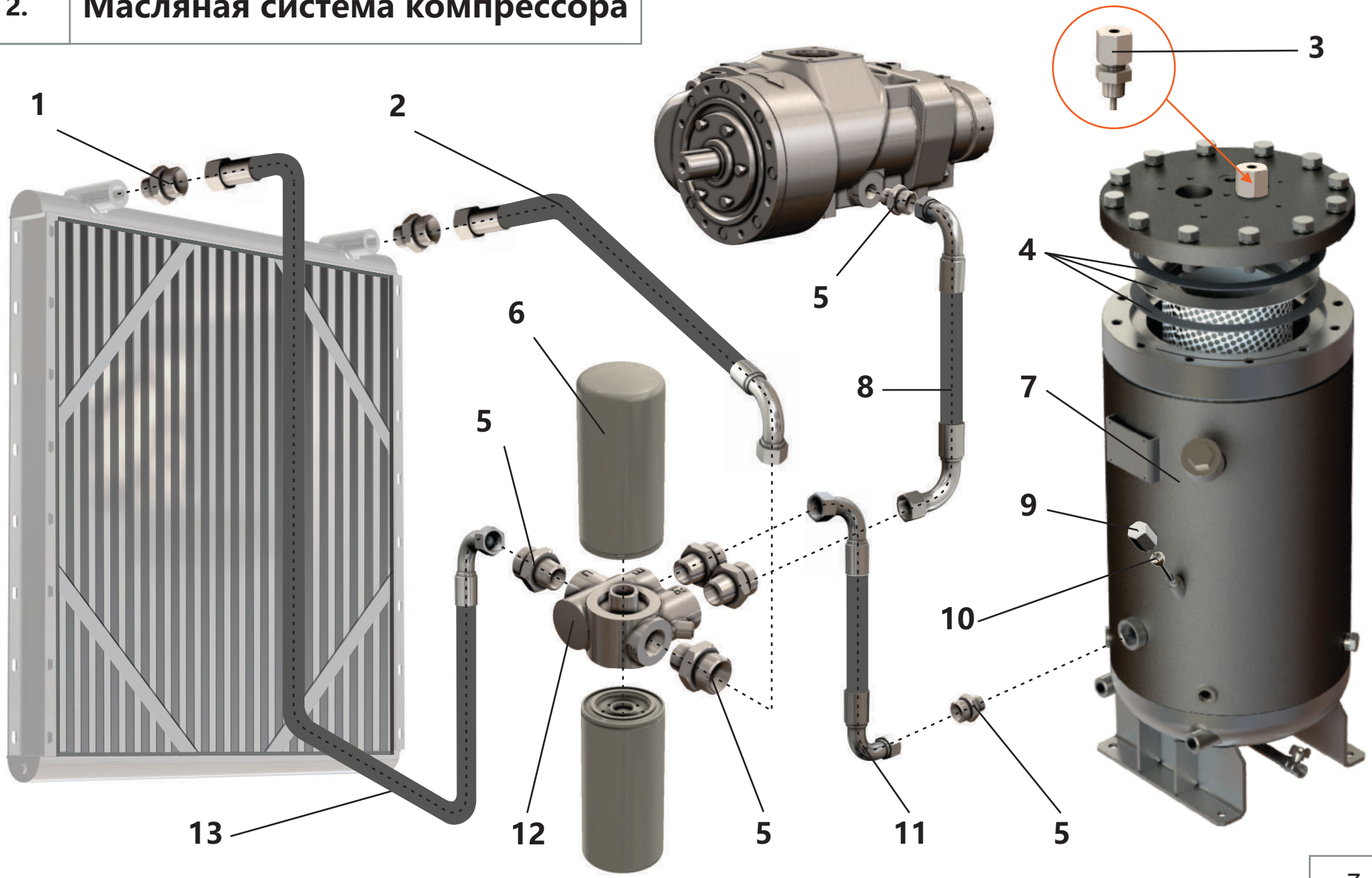

2. Масляная система компрессора

Поз.	Артикул	Наименование	Кол-во	Ед. измер.
1	ЗИФ-00025512	Штуцер	1	шт.
2	ЗИФ-00026055	Рукав РВД L=2400мм	1	шт.
3	ЗИФ-00024309	Фильтр масляный	1	шт.
4	ЗИФ-00023195	Фильтроэлемент сепаратора сжатого воздуха	1	шт.
5	ЗИФ-00025510	Штуцер	6	шт.
6	ЗИФ-00010387	Фильтроэлемент масляного фильтра	2	шт.
7	ЗИФ-00033421	Сосуд, работающий под давлением	1	шт.
8	ЗИФ-00020150	Рукав РВД L=750мм	1	шт.
9	ЗИФ-00005700	Пробка масломера	1	шт.
10	ЗИФ-00006228	Масломер	1	шт.
11	ЗИФ-00020149	Рукав РВД L=900мм	1	шт.
12	ЗИФ-00019916	Термостат	1	шт.
13	ЗИФ-00015490	Рукав РВД L=2700мм	1	шт.

3. Система пневморегулирования

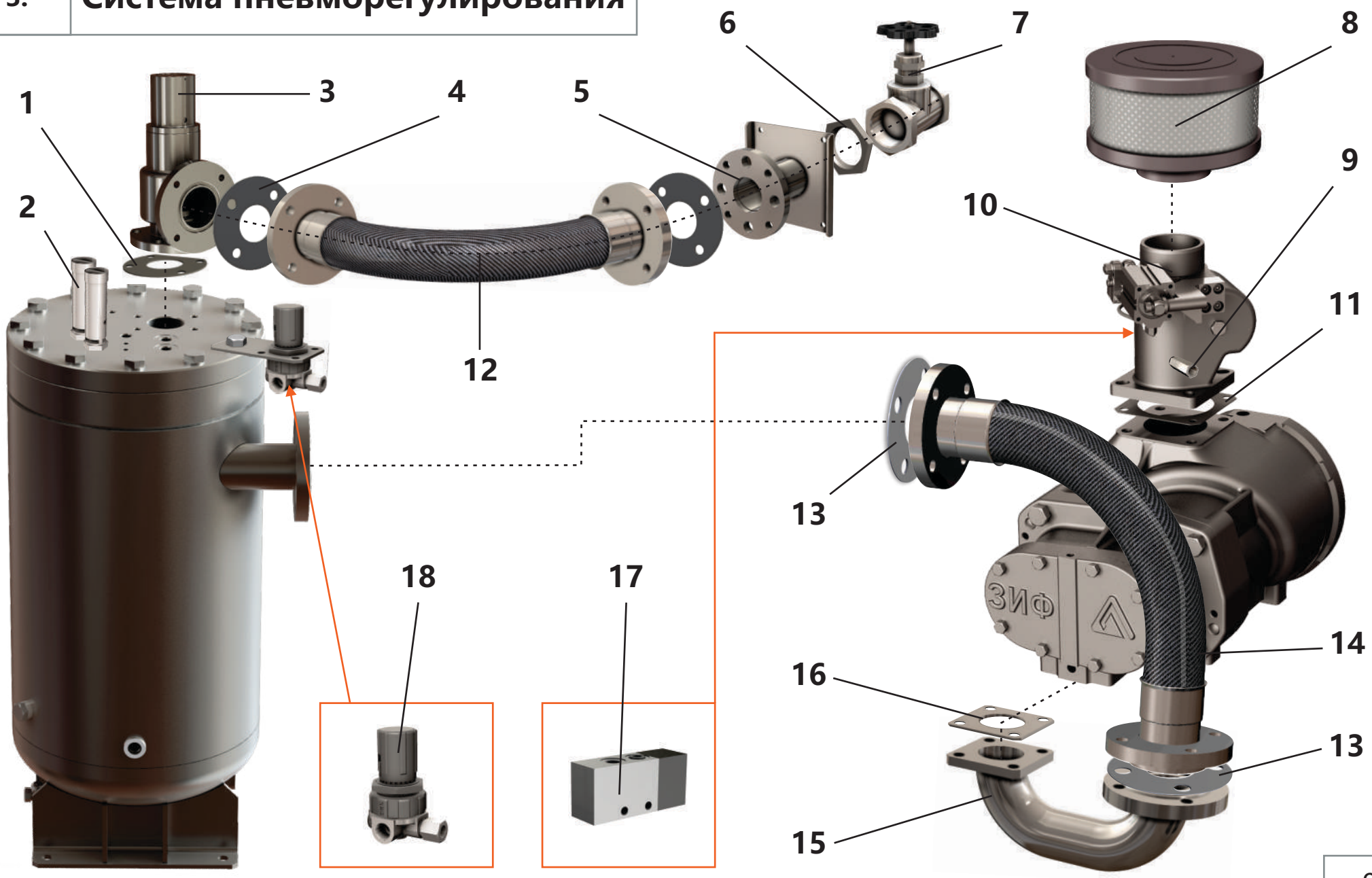

3. Система пневморегулирования

Поз.	Артикул	Наименование	Кол-во	Ед. измер.
1	ЗИФ-00005609	Прокладка	1	шт.
2	ЗИФ-00006203	Клапан предохранительный	2	шт.
3	ЗИФ-00038808	Клапан минимального давления	1	шт.
4	ЗИФ-00005545	Прокладка	2	шт.
5	ЗИФ-00020126	Пост	1	шт.
6	ЗИФ-00028780	Контргайка 50-Ц	1	шт.
7	ЗИФ-00021534	Клапан (вентиль) латунный Ду 50	1	шт.
8	ЗИФ-00015373	Фильтроэлемент воздушного фильтра	1	шт.
9	ЗИФ-00011260	Клапан обратный	1	шт.
10	ЗИФ-00027869	Клапан дроссельный	1	шт.
11	ЗИФ-00019670	Прокладка	1	шт.
12	ЗИФ-00020127	Металлорукав	1	шт.
13	ЗИФ-00005889	Прокладка	2	шт.
14	ЗИФ-00023402	Металлорукав	1	шт.
15	ЗИФ-00017803	Труба нагнетания	1	шт.
16	ЗИФ-00008562	Прокладка	1	шт.
17	ЗИФ-00007058	Распределитель с пневмоуправлением	1	шт.
18	ЗИФ-00027876	Клапан пропорциональный	1	шт.

4. Электрооборудование

1

2

3

4

5

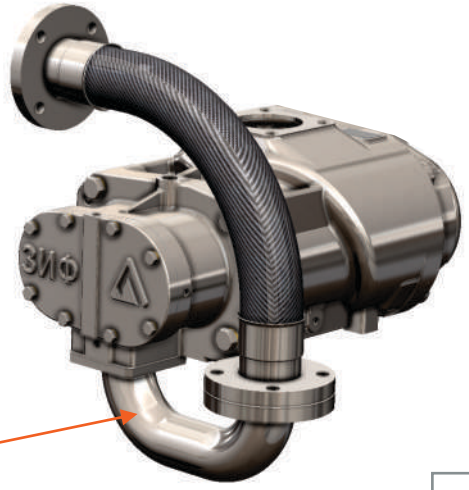

6

4. Электрооборудование

Поз.	Артикул	Наименование	Кол-во	Ед. измер.
1	ЗИФ-00011233	Светильник светодионный	2	шт.
2	ЗИФ-00023541	Реле температуры	1	шт.
3	ЗИФ-00030252	Щит управления	1	шт.
4	ЗИФ-00020119	Штуцер термореле	1	шт.
5	ЗИФ-00023299	ТЭН	3	шт.
6	ЗИФ-00027078	Реле температуры	1	шт.

5. Электродвигатель

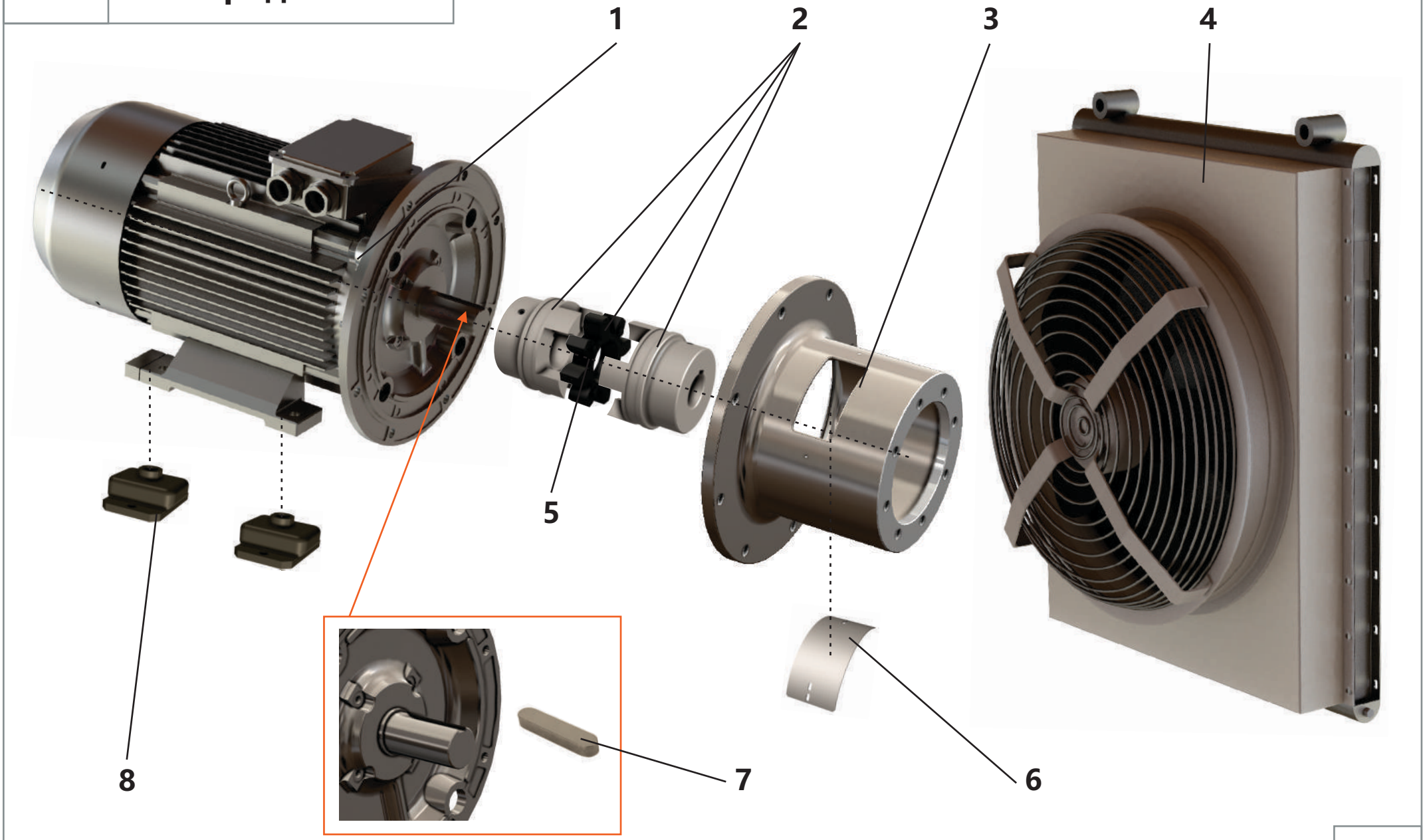

5. Электродвигатель

Поз.	Артикул	Наименование	Кол-во	Ед. измер.
1	ЗИФ-00026764	Электродвигатель 90кВт	1	шт.
2	ЗИФ-00016610	Муфта соединительная	1	шт.
3	ЗИФ-00017798	Картер	1	шт.
4	ЗИФ-00025111	Блок охлаждения	1	шт.
5	ЗИФ-00029057	Упругий элемент муфты	1	шт.
6	ЗИФ-00006347	Крышка	1	шт.
7	ЗИФ-00013686	Шпонка	1	шт.
8	ЗИФ-00008643	Амортизатор	4	шт.

6. Корпус. Кожух

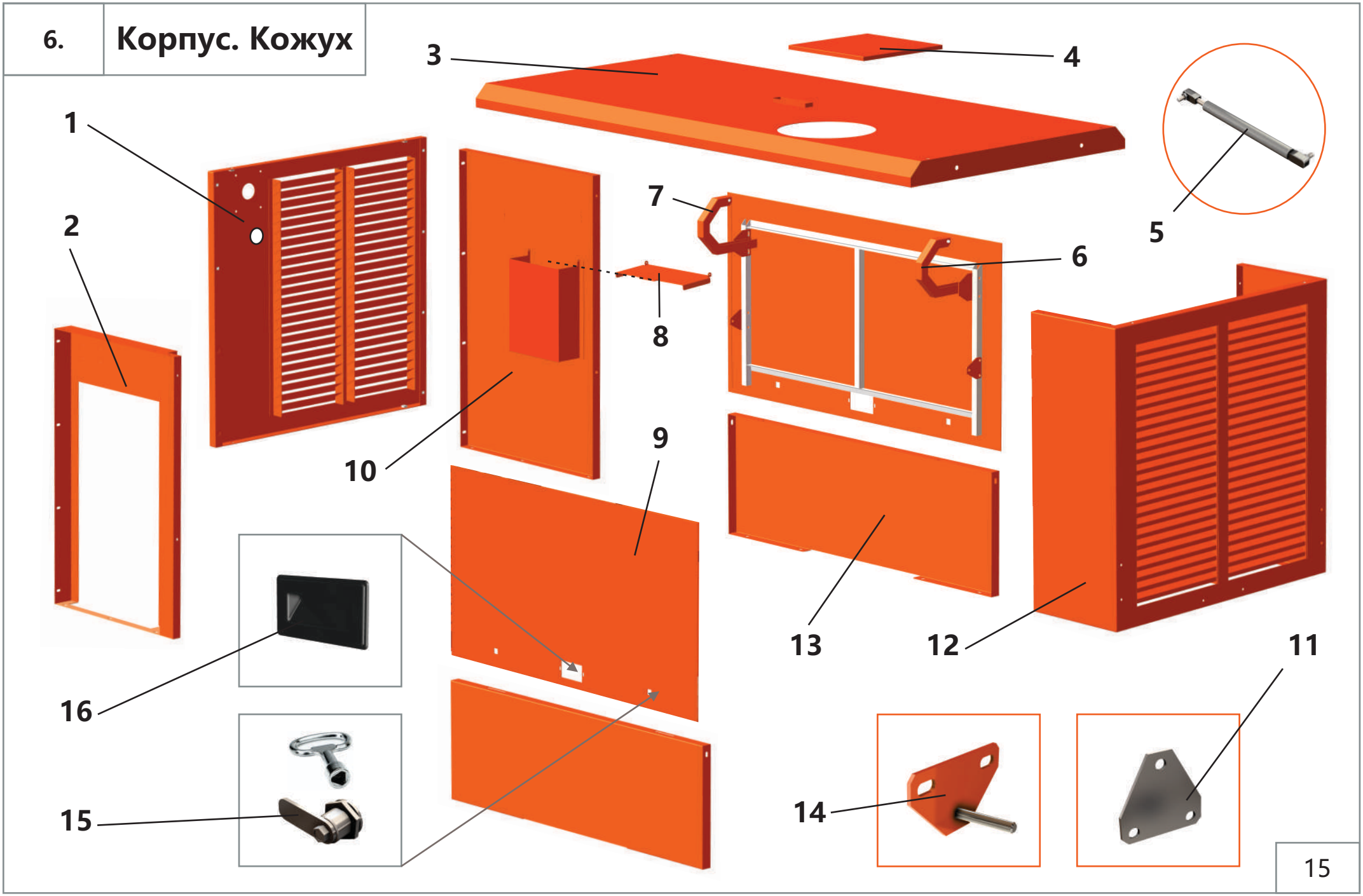

6. Корпус. Кожух

Поз.	Артикул	Наименование	Кол-во	Ед. измер.
1	ЗИФ-00024359	Щит торцевой	1	шт.
2	ЗИФ-00024360	Маска	1	шт.
3	ЗИФ-00024358	Крыша	1	шт.
4	ЗИФ-00024363	Крышка	1	шт.
5	ЗИФ-00016287	Упор газовый	4	шт.
6	ЗИФ-00018782	Звено правое	2	шт.
7	ЗИФ-00018783	Звено левое	2	шт.
8	ЗИФ-00024364	Крышка	1	шт.
9	ЗИФ-00024362	Щит подъемный	2	шт.
10	ЗИФ-00024361	Щит боковой	1	шт.
11	ЗИФ-00018784	Кронштейн подвижный	4	шт.
12	ЗИФ-00024357	Щит торцевой	1	шт.
13	ЗИФ-00024365	Юбка	2	шт.
14	ЗИФ-00018781	Кронштейн с осью	4	шт.
15	ЗИФ-00010609	Замок	4	шт.
16	ЗИФ-00018787	Ручка люка утопленная	2	шт.

АРСМАШ

Связаться с нами:
ООО «АРСМАШ», 195009, Россия,
г. Санкт-Петербург, ул. Комсомола д. 1-3
Бесплатный для регионов России +7 (800) 200-28-43
Электронная почта zif@zif.su

Каталог № ЗИФ-00038900

www.zif.su

www.diler.zif.su