АРСМАШ

Каталог запчастей

Станция компрессорная передвижная дизельная ЗИФ-ПВ-6/1,2-R
Артикул: ЗИФ-00044236

ВИНТОВОЙ КОМПРЕССОР

1.1. Винтовой блок 3
1.2. Мультипликатор 5

МАСЛЯНАЯ СИСТЕМА КОМПРЕССОРА

2. Масляная система компрессора 7

СИСТЕМА ПНЕВМОРЕГУЛИРОВАНИЯ

3. Система пневморегулирования 9

ЭЛЕКТРООБОРУДОВАНИЕ

4. Электрооборудование 11

ДВИГАТЕЛЬ

5.1. Дизельный двигатель 13
5.2. Сцепление 15
5.3. Блок охлаждения 17

КОРПУС

6. Корпус. Кожух. 19

Все права принадлежат:
Общество с ограниченной ответственностью «Арсенал Машиностроение» (ООО «АРСМАШ»)

Россия, г. Санкт-Петербург, ул. Комсомола, д. 1-3, литера К, помещение 01 Н

Тел.: +7 (800) 200-28-43, бесплатный для регионов России

Электронная почта: zif@zif.su
Сайт: www.zif.su

Производитель оставляет за собой право вносить изменения в конструкцию изделия, не ухудшающие технических требований и требований безопасности, которые могут быть не отражены в настоящем каталоге.

1.1. Винтовой блок

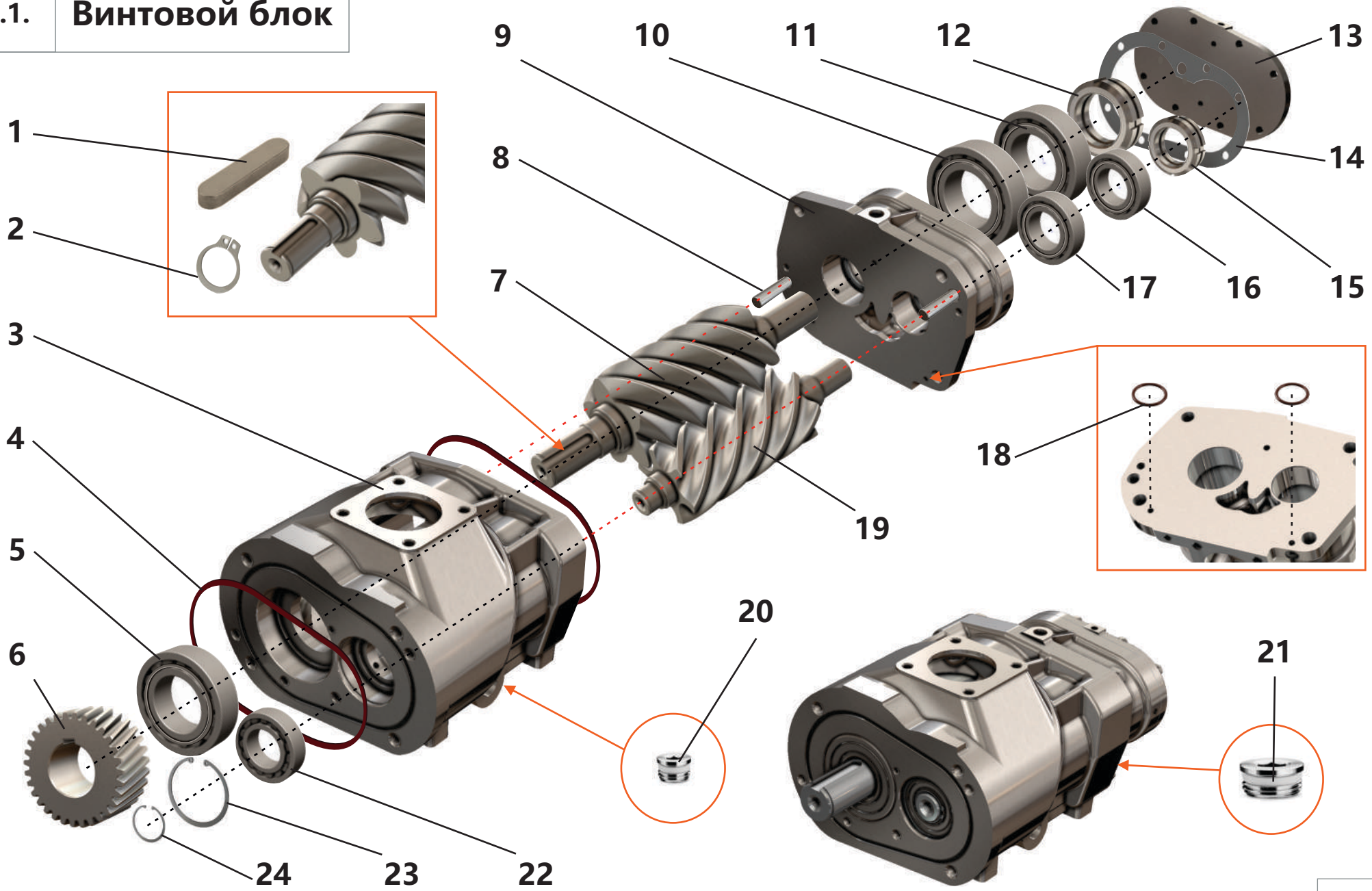

1.1. Винтовой блок

Поз.	Артикул	Наименование	Кол-во	Ед. измер.
1	ЗИФ-00005784	Шпонка	1	шт.
2	ЗИФ-00005850	Кольцо	1	шт.
3	ЗИФ-00005536	Корпус	1	шт.
4	ЗИФ-00030619	Кольцо	2	шт.
5	ЗИФ-00005882	Подшипник	1	шт.
6	ЗИФ-00009486	Шестерня	1	шт.
7	ЗИФ-00005539	Винт ведущий	1	шт.
8	ЗИФ-00005785	Штифт	2	шт.
9	ЗИФ-00005541	Опора	1	шт.
10	ЗИФ-00005881	Подшипник	1	шт.
11	ЗИФ-00005878	Подшипник	1	шт.
12	ЗИФ-00005819	Гайка	2	шт.
13	ЗИФ-00005537	Крышка	1	шт.
14	ЗИФ-00005538	Прокладка	1	шт.
15	ЗИФ-00005818	Гайка	2	шт.
16	ЗИФ-00005877	Подшипник	1	шт.
17	ЗИФ-00005880	Подшипник	1	шт.
18	ЗИФ-00029733	Кольцо	2	шт.
19	ЗИФ-00005540	Винт ведомый	1	шт.
20	ЗИФ-00005836	Фитинг 1/8"	4	шт.
21	ЗИФ-00008679	Фитинг 1/4"	2	шт.
22	ЗИФ-00005879	Подшипник	1	шт.
23	ЗИФ-00005848	Кольцо	1	шт.
24	ЗИФ-00005849	Кольцо	1	шт.

1.2. Мультипликатор

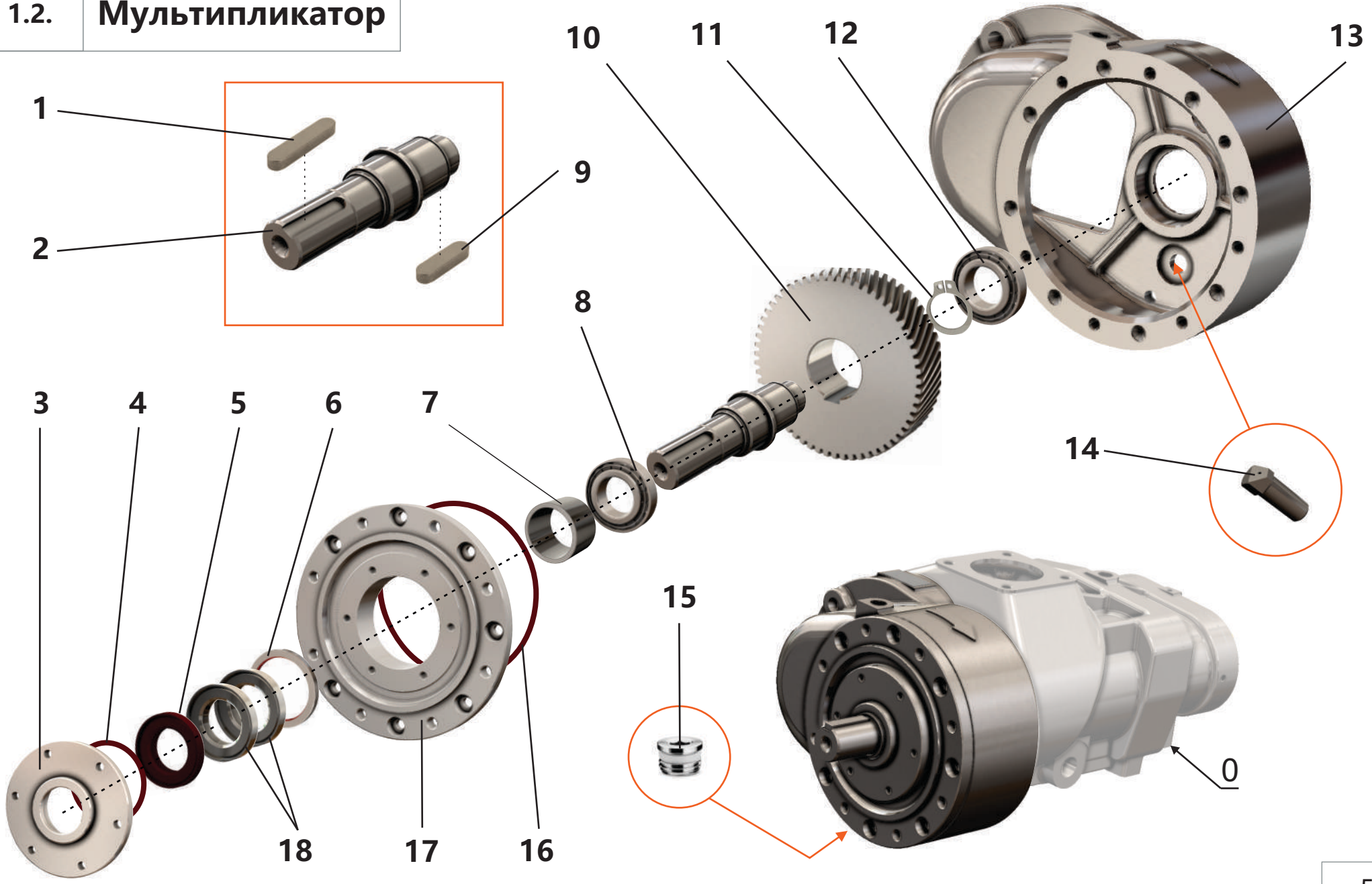

1.2. Мультипликатор

Поз.	Артикул	Наименование	Кол-во	Ед. измер.
0	ЗИФ-00029192	Компрессор	1	шт.
1	ЗИФ-00005783	Шпонка	1	шт.
2	ЗИФ-00005525	Вал	1	шт.
3	ЗИФ-00005524	Крышка	1	шт.
4	ЗИФ-00029734	Кольцо	1	шт.
5	ЗИФ-00005857	Манжета	1	шт.
6	ЗИФ-00005530	Прокладка	1	шт.
7	ЗИФ-00005817	Внутреннее кольцо	1	шт.
8	ЗИФ-00018670	Подшипник	1	шт.
9	ЗИФ-00005527	Шпонка	1	шт.
10	ЗИФ-00009484	Колесо зубчатое	1	шт.
11	ЗИФ-00005850	Кольцо	1	шт.
12	ЗИФ-00018669	Подшипник	1	шт.
13	ЗИФ-00005522	Корпус	1	шт.
14	ЗИФ-00005528	Форсунка	1	шт.
15	ЗИФ-00024189	Фитинг (заглушка)	1	шт.
16	ЗИФ-00029735	Кольцо	1	шт.
17	ЗИФ-00005523	Крышка	1	шт.
18	ЗИФ-00005858	Манжета	2	шт.

2. Масляная система компрессора

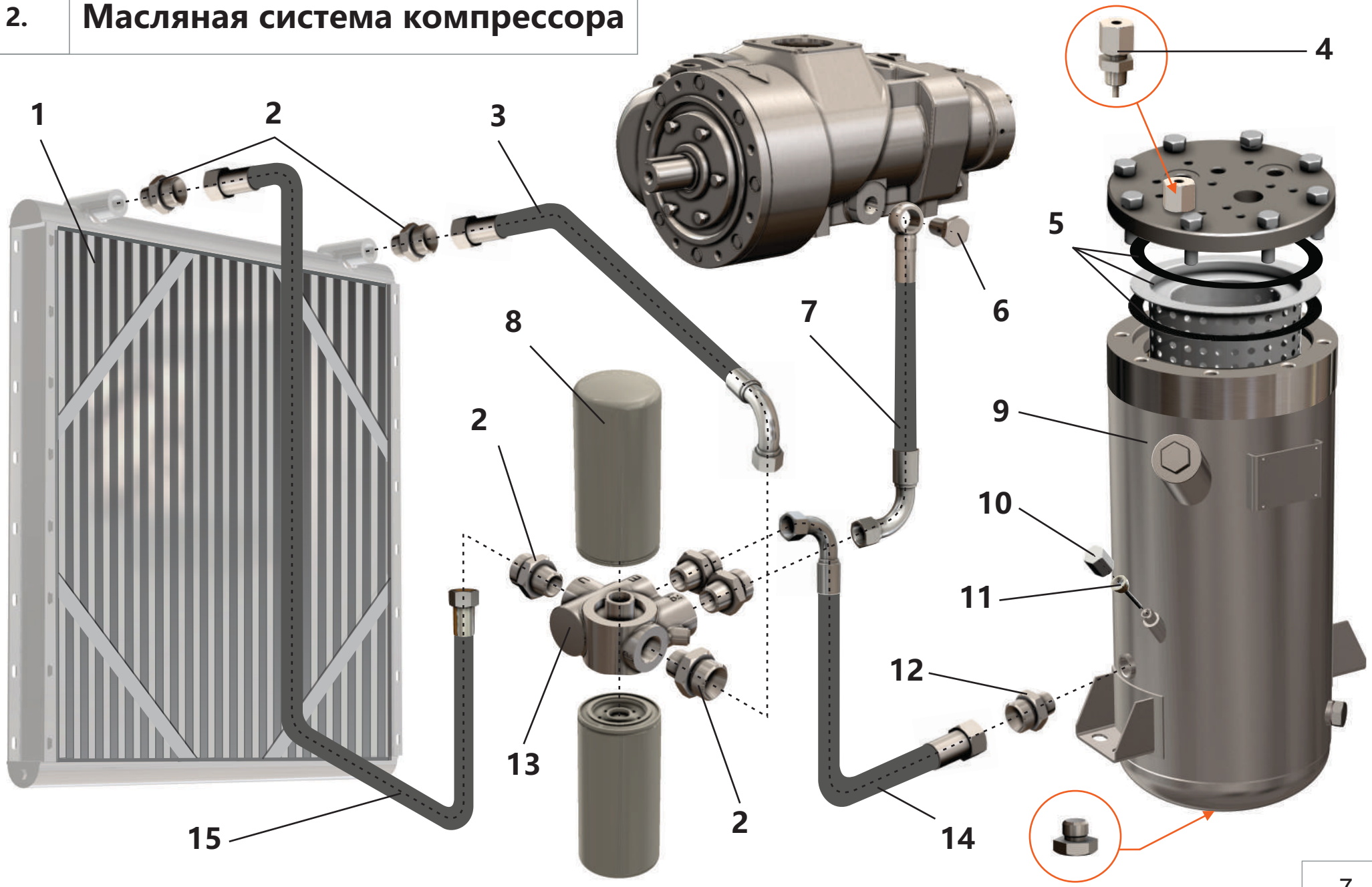

2. Масляная система компрессора

Поз.	Артикул	Наименование	Кол-во	Ед. измер.
1	ЗИФ-00005859	Маслоохладитель	1	шт.
2	ЗИФ-00005940	Штуцер	6	шт.
3	ЗИФ-00025139	Рукав РВД L=3100мм	1	шт.
4	ЗИФ-00010940	Фильтр масляный	1	шт.
5	ЗИФ-00021665	Фильтроэлемент сепаратора сжатого воздуха	1	шт.
	ЗИФ-00008568	Прокладка	2	шт.
6	ЗИФ-00023201	Болт BANJO	1	шт.
7	ЗИФ-00025142	Рукав РВД L=900мм	1	шт.
8	ЗИФ-00024640	Фильтроэлемент масляного фильтра	2	шт.
9	ЗИФ-00026137	Сосуд, работающий под давлением	1	шт.
10	ЗИФ-00005700	Пробка масломера	1	шт.
11	ЗИФ-00006228	Масломер	1	шт.
12	ЗИФ-00005563	Штуцер	1	шт.
13	ЗИФ-00019916	Термостат	1	шт.
14	ЗИФ-00025138	Рукав РВД L=600мм	1	шт.
15	ЗИФ-00018665	Рукав РВД L=2600мм	1	шт.

3. Система пневморегулирования

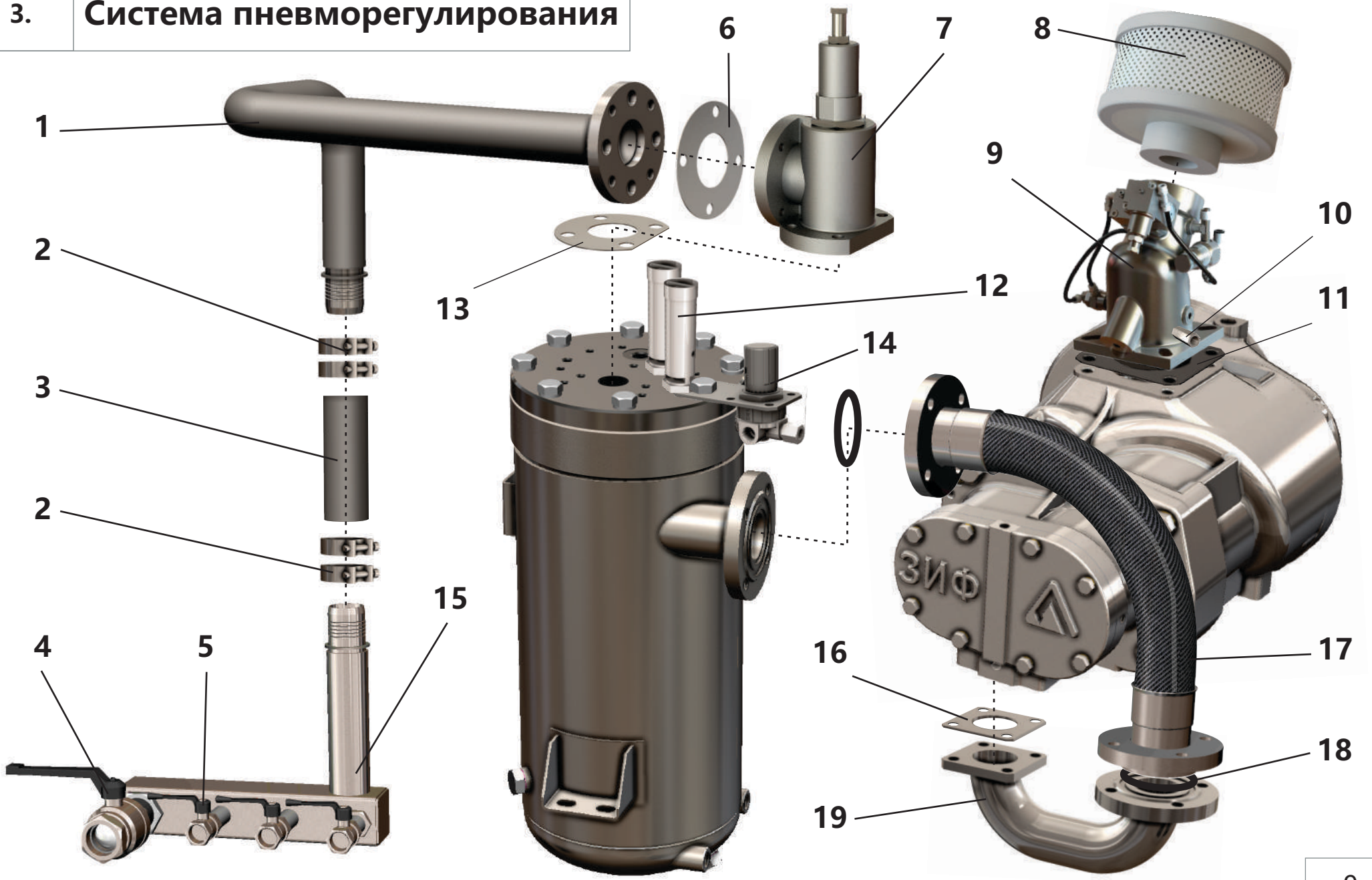

3. Система пневморегулирования

Поз.	Артикул	Наименование	Кол-во	Ед. измер.
1	ЗИФ-00018735	Подвод на трубу раздаточную	1	шт.
2	ЗИФ-00030709	Хомут силовой 2х болтовой	4	шт.
3	ЗИФ-00010378	Рукав РВД	1	шт.
4	ЗИФ-00005855	Кран шаровой латунный Ду-40	1	шт.
5	ЗИФ-00005854	Кран шаровой латунный Ду-20	3	шт.
6	ЗИФ-00005545	Прокладка	1	шт.
7	ЗИФ-00038808	Клапан минимального давления	1	шт.
8	ЗИФ-00015373	Фильтроэлемент воздушного фильтра	1	шт.
9	ЗИФ-00019937	Клапан дроссельный	1	шт.
10	ЗИФ-00011260	Клапан обратный	1	шт.
11	ЗИФ-00019670	Прокладка	1	шт.
12	ЗИФ-00026659	Клапан предохранительный	2	шт.
13	ЗИФ-00005609	Прокладка	1	шт.
14	ЗИФ-00027875	Клапан пропорциональный	1	шт.
15	ЗИФ-00018734	Труба раздаточная	1	шт.
16	ЗИФ-00008562	Прокладка	1	шт.
17	ЗИФ-00033223	Металлорукав	1	шт.
18	ЗИФ-00005889	Прокладка	2	шт.
19	ЗИФ-00009076	Труба нагнетания	1	шт.

4. Электрооборудование

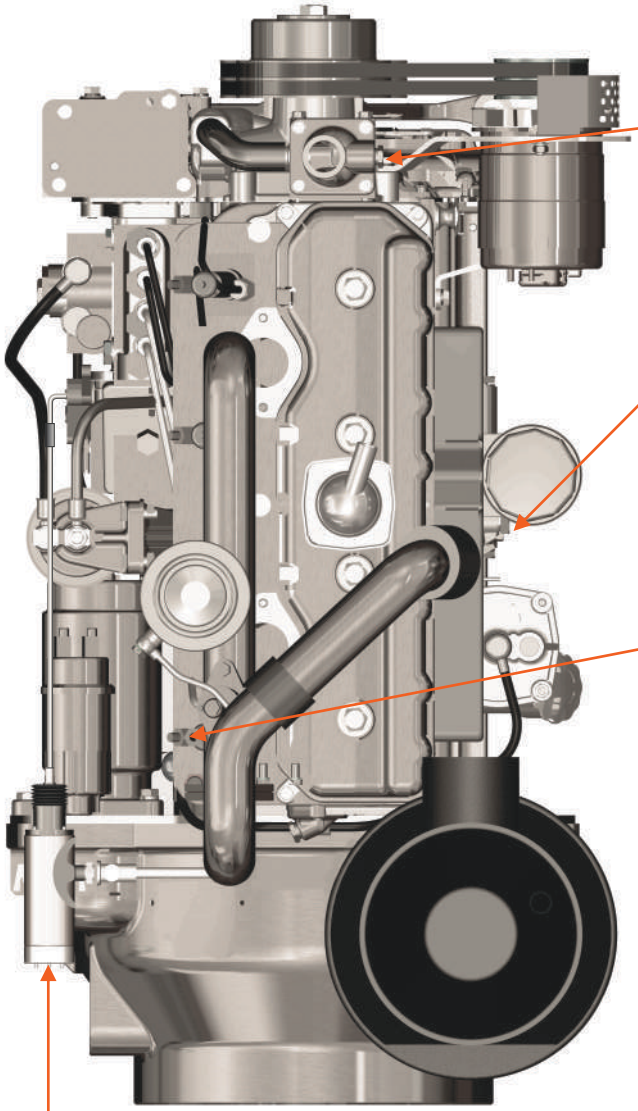

1

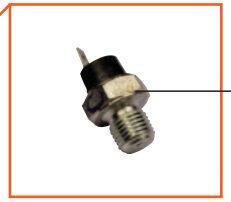

2

5

6

7

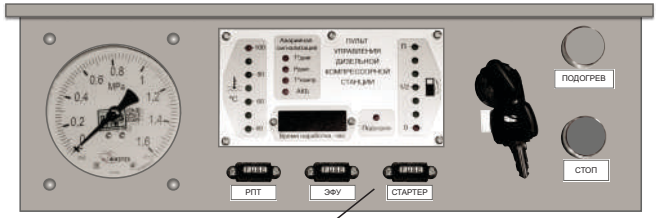

3

4

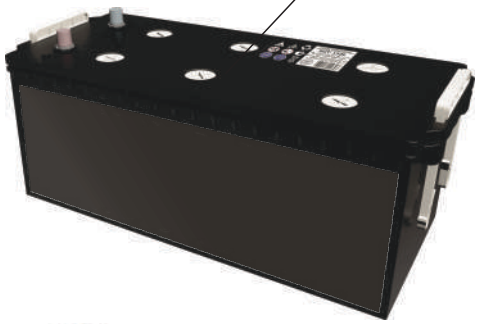

4. Электрооборудование

Поз.	Артикул	Наименование	Кол-во	Ед. измер.
1	ЗИФ-00005830	Датчик сигнализации температуры	1	шт.
2	ЗИФ-00005829	Датчик аварийного давления масла	1	шт.
3	ЗИФ-00015306	Щит приборный	1	шт.
4	ЗИФ-00010107	Аккумуляторная батарея	1	шт.
5	ЗИФ-00005831	Датчик сигнализации температуры	1	шт.
6	ЗИФ-00005832	Датчик указателя температуры	1	шт.
7	ЗИФ-00015238	Клапан электромагнитный остановки двигателя	1	шт.

5.1. Дизельный двигатель

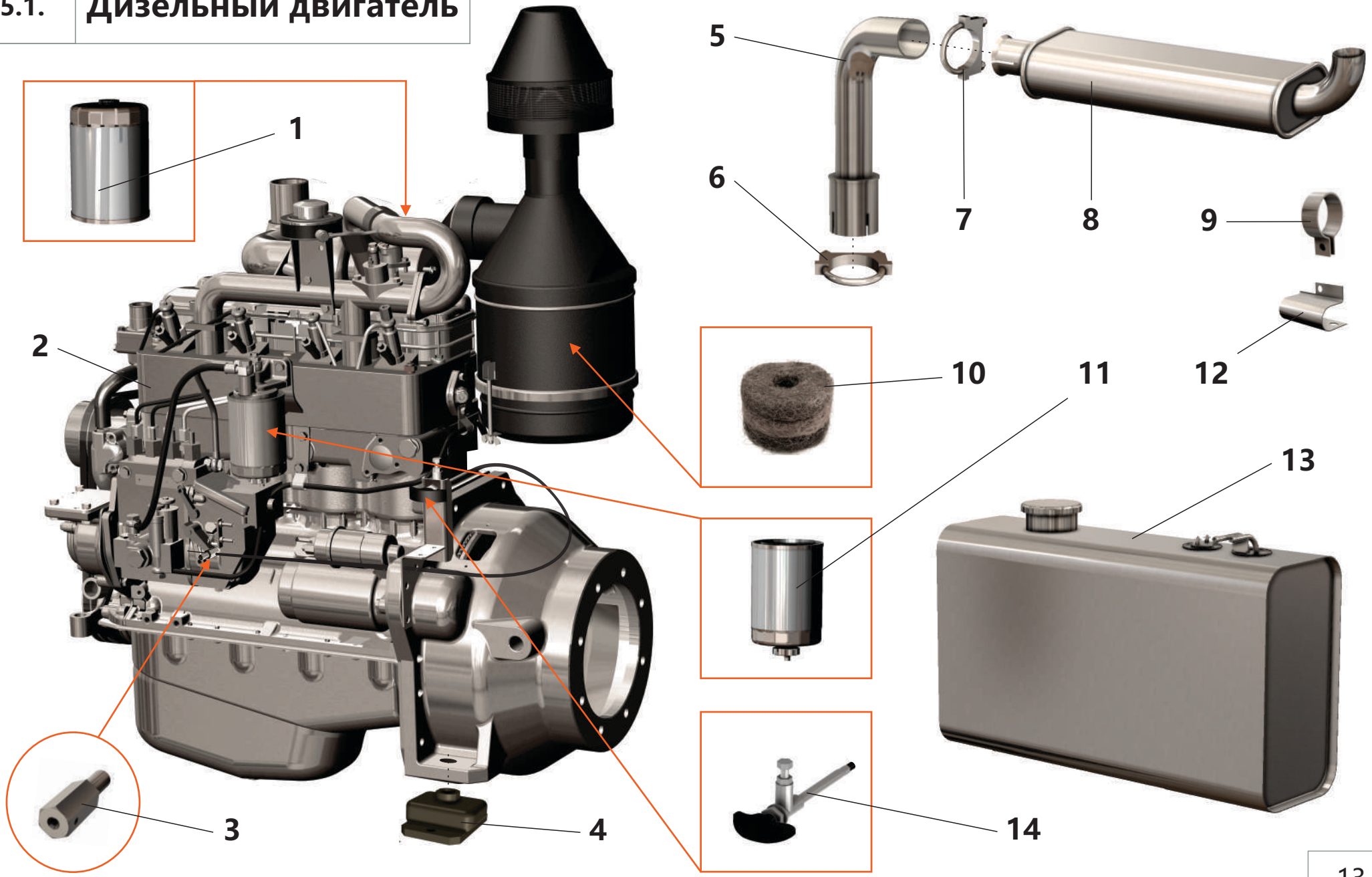

5.1. Дизельный двигатель

Поз.	Артикул	Наименование	Кол-во	Ед. измер.
1	ЗИФ-00010457	Фильтроэлемент масляного фильтра	1	шт.
2	ЗИФ-00029639	Двигатель дизельный	1	шт.
3	ЗИФ-00005679	Зажим	1	шт.
4	ЗИФ-00008643	Амортизатор	2	шт.
5	ЗИФ-00029947	Труба выхлопная	1	шт.
6	ЗИФ-00005923	Хомут	1	шт.
7	ЗИФ-00006481	Хомут	1	шт.
8	ЗИФ-00018207	Глушитель	1	шт.
9	ЗИФ-00005669	Зажим	1	шт.
10	ЗИФ-00022650	Фильтроэлемент воздушного фильтра (комплект-3шт)	1	шт.
11	ЗИФ-00010459	Фильтроэлемент топливного фильтра	1	шт.
12	ЗИФ-00005677	Амортизатор	1	шт.
13	ЗИФ-00015682	Бак топливный (полный комплект) 80л	1	шт.
14	ЗИФ-00005903	Тяга управления	1	шт.

5.2. Сцепление

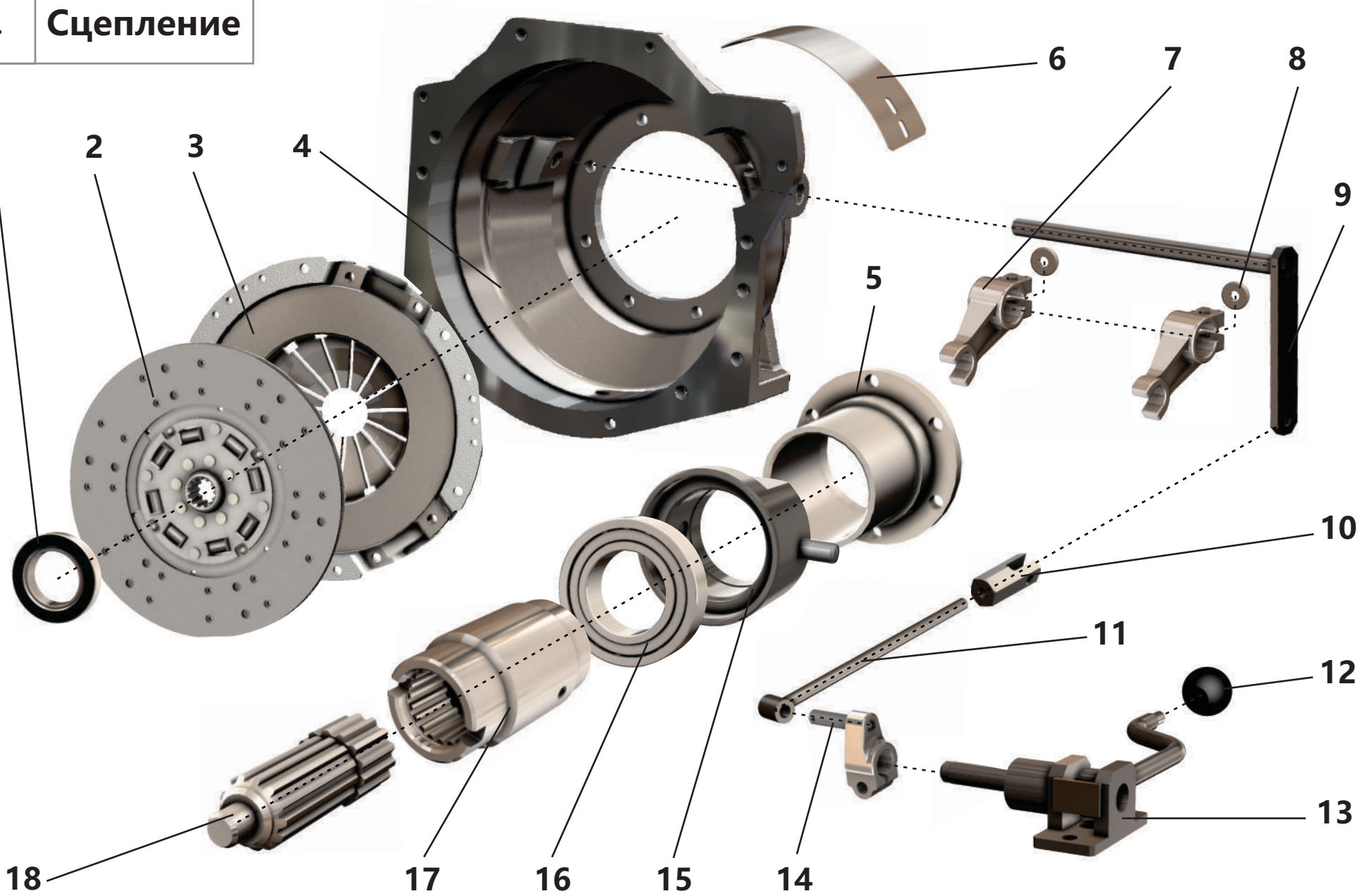

5.2. Сцепление

Поз.	Артикул	Наименование	Кол-во	Ед. измер.
1	ЗИФ-00025618	Подшипник	1	шт.
2	ЗИФ-00019763	Диск сцепления ведомый	1	шт.
3	ЗИФ-00019764	Диск сцепления нажимной	1	шт.
4	ЗИФ-00017697	Картер	1	шт.
5	ЗИФ-00009075	Кронштейн отводки	1	шт.
6	ЗИФ-00018577	Крышка картера	1	шт.
7	ЗИФ-00005812	Вилка выключения сцепления	2	шт.
8	ЗИФ-00005692	Шпонка	2	шт.
9	ЗИФ-00005396	Валик вилки выключения в сборе	1	шт.
10	ЗИФ-00005560	Вилка	1	шт.
11	ЗИФ-00005397	Тяга выключения сцепления	1	шт.
12	ЗИФ-00017420	Шарик	1	шт.
13	ЗИФ-00005442	Рукоятка с кронштейном	1	шт.
14	ЗИФ-00023666	Рычаг	1	шт.
15	ЗИФ-00005395	Отводка	1	шт.
16	ЗИФ-00005874	Подшипник	1	шт.
17	ЗИФ-00009490	Втулка	1	шт.
18	ЗИФ-00005557	Вал первичный	1	шт.

5.3. Блок охлаждения

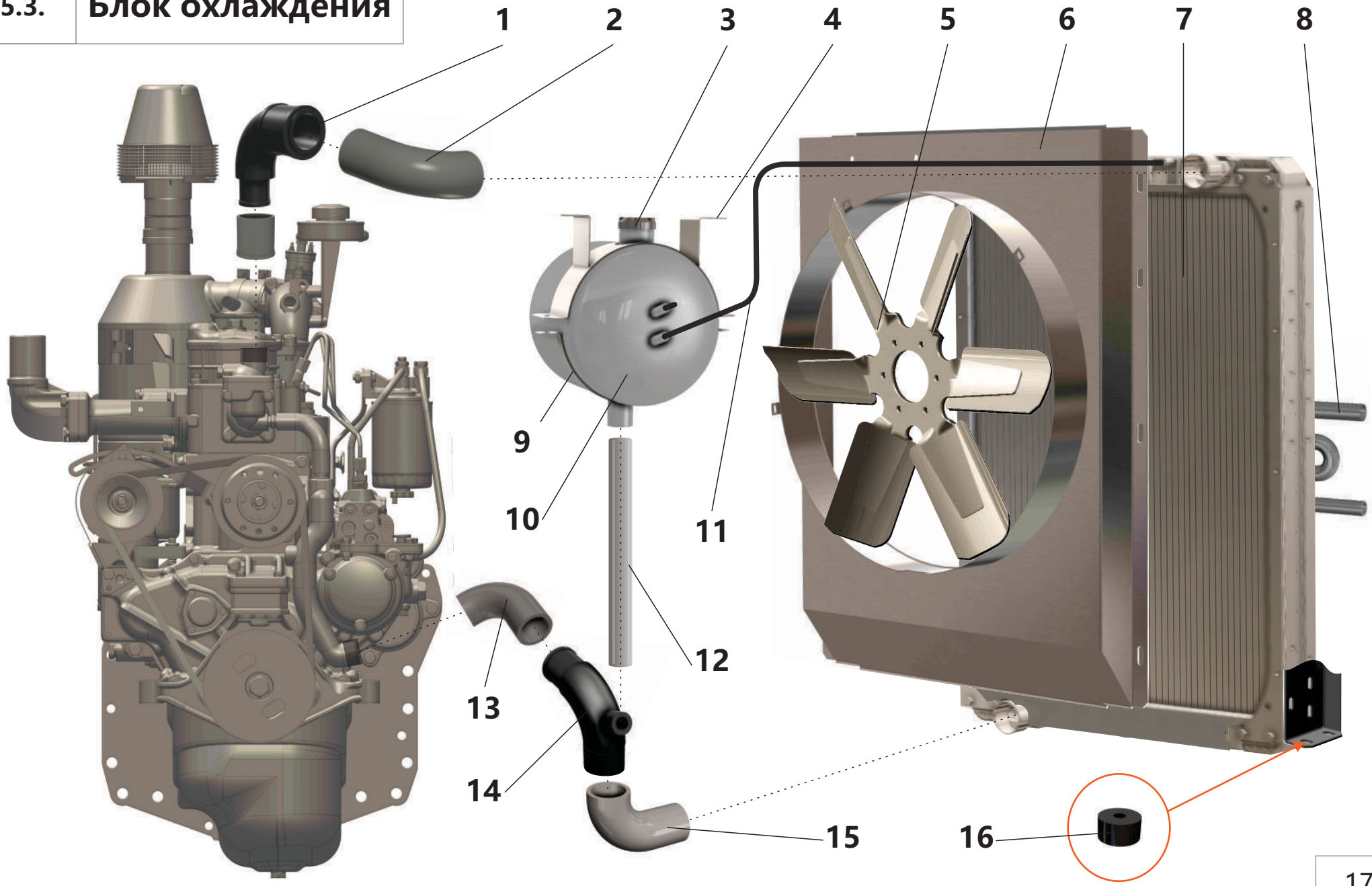

5.3. Блок охлаждения

Поз.	Артикул	Наименование	Кол-во	Ед. измер.
1	ЗИФ-00023353	Патрубок верхний	1	шт.
2	ЗИФ-00005872	Патрубок /р/ радиатора	1	шт.
3	ЗИФ-00005886	Пробка расширительного бачка	1	шт.
4	ЗИФ-00005632	Хомут бачка	1	шт.
5	ЗИФ-00005401	Крыльчатка	1	шт.
6	ЗИФ-00005424	Диффузор	1	шт.
7	ЗИФ-00005891	Радиатор в сборе	1	шт.
8	ЗИФ-00016030	Радиатор масляный	1	шт.
9	ЗИФ-00005427	Кронштейн бачка	1	шт.
10	ЗИФ-00005794	Бачок расширительный	1	шт.
11	ЗИФ-00022293	Рукав	1	шт.
12	ЗИФ-00024245	Рукав	1	шт.
13	ЗИФ-00034706	Шланг водяного патрубка, отводящий	1	шт.
14	ЗИФ-00005426	Патрубок нижний	1	шт.
15	ЗИФ-00005871	Патрубок /р/ радиатора	1	шт.
16	ЗИФ-00005873	Подушка	8	шт.

6. Корпус. Кожух

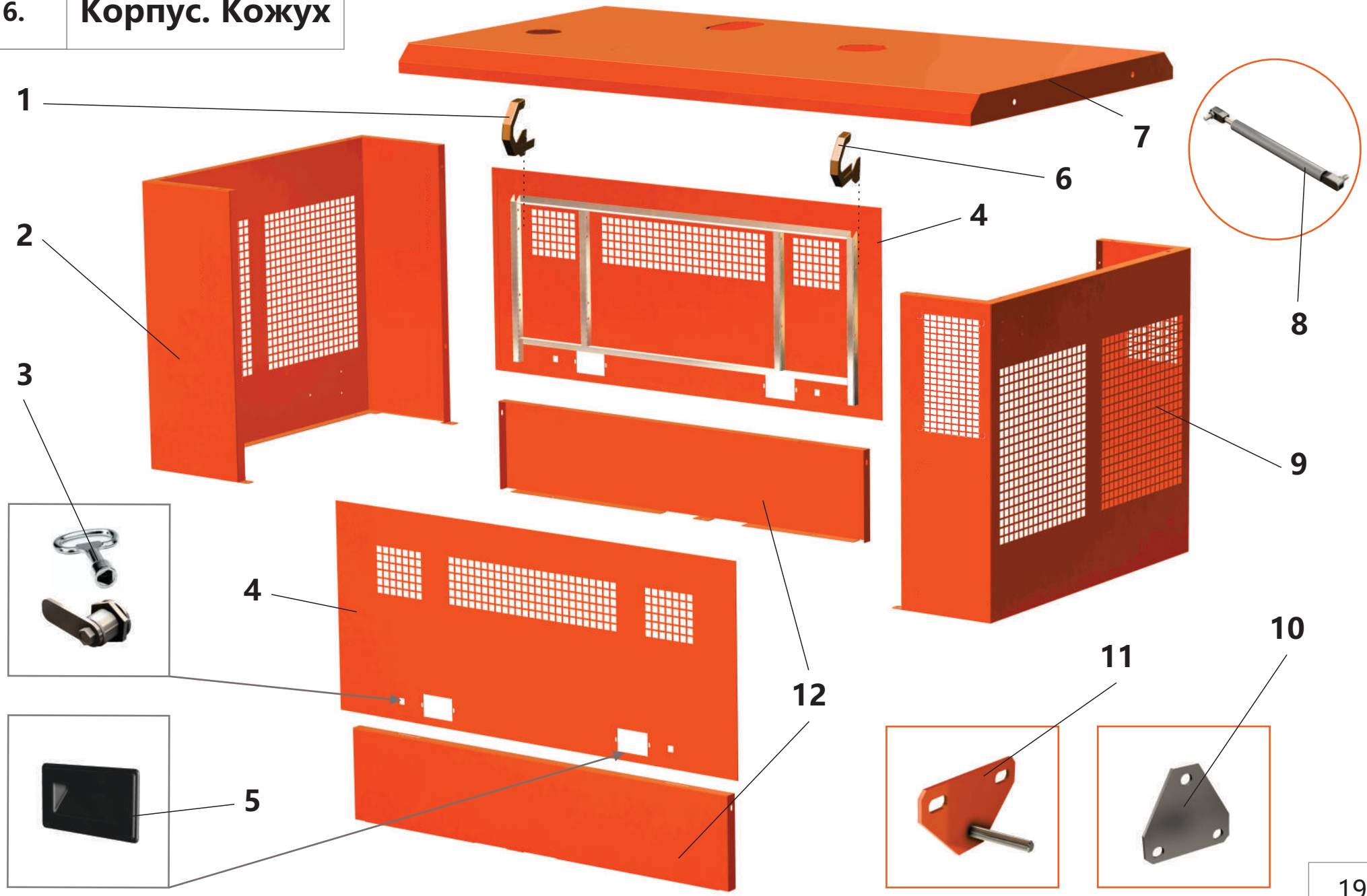

6. Корпус. Кожух

Поз.	Артикул	Наименование	Кол-во	Ед. измер.
1	ЗИФ-00018783	Звено левое	2	шт.
2	ЗИФ-00024339	Щит торцевой	1	шт.
3	ЗИФ-00010609	Замок	5	шт.
4	ЗИФ-00024334	Щит подъемный	2	шт.
5	ЗИФ-00018787	Ручка люка утопленная	4	шт.
6	ЗИФ-00018782	Звено правое	2	шт.
7	ЗИФ-00024338	Крыша	1	шт.
8	ЗИФ-00016287	Упор газовый	4	шт.
9	ЗИФ-00024336	Щит торцевой	1	шт.
10	ЗИФ-00018784	Кронштейн подвижный	4	шт.
11	ЗИФ-00018781	Кронштейн с осью	4	шт.
12	ЗИФ-00028908	Юбка	2	шт.

АРСМАШ

Связаться с нами:
ООО «АРСМАШ», 195009, Россия,
г. Санкт-Петербург, ул. Комсомола д. 1-3
Бесплатный для регионов России +7 (800) 200-28-43
Электронная почта zif@zif.su

Каталог № ЗИФ-00039716

www.zif.su

www.diler.zif.su