АРСМАШ

Каталог запчастей

Станция воздушно-компрессорная шахтная ЗИФ-ШВ 4/0,7 (660; 380 В, на скатах)

Артикул: ЗИФ-00027897

ВИНТОВОЙ КОМПРЕССОР

1.1. Винтовой блок 3
1.2. Мультипликатор 5
1.3. Дроссельный клапан 7

МАСЛЯНАЯ СИСТЕМА КОМПРЕССОРА

2. Масляная система компрессора 9

СИСТЕМА ПНЕВМОРЕГУЛИРОВАНИЯ

3. Система пневморегулирования 11

ЭЛЕКТРООБОРУДОВАНИЕ

4. Электрооборудование 13

ДВИГАТЕЛЬ

5. Электродвигатель 15

КОРПУС

6. Корпус. Кожух. 17

Все права принадлежат:
Общество с ограниченной ответственностью «Арсенал Машиностроение» (ООО «АРСМАШ»)

Россия, г. Санкт-Петербург, ул. Комсомола, д. 1-3, литера К, помещение 01 Н

Тел.: +7 (800) 200-28-43, бесплатный для регионов России

Электронная почта: zif@zif.su
Сайт: www.zif.su

Производитель оставляет за собой право вносить изменения в конструкцию изделия, не ухудшающие технических требований и требований безопасности, которые могут быть не отражены в настоящем каталоге.

1.1. Винтовой блок

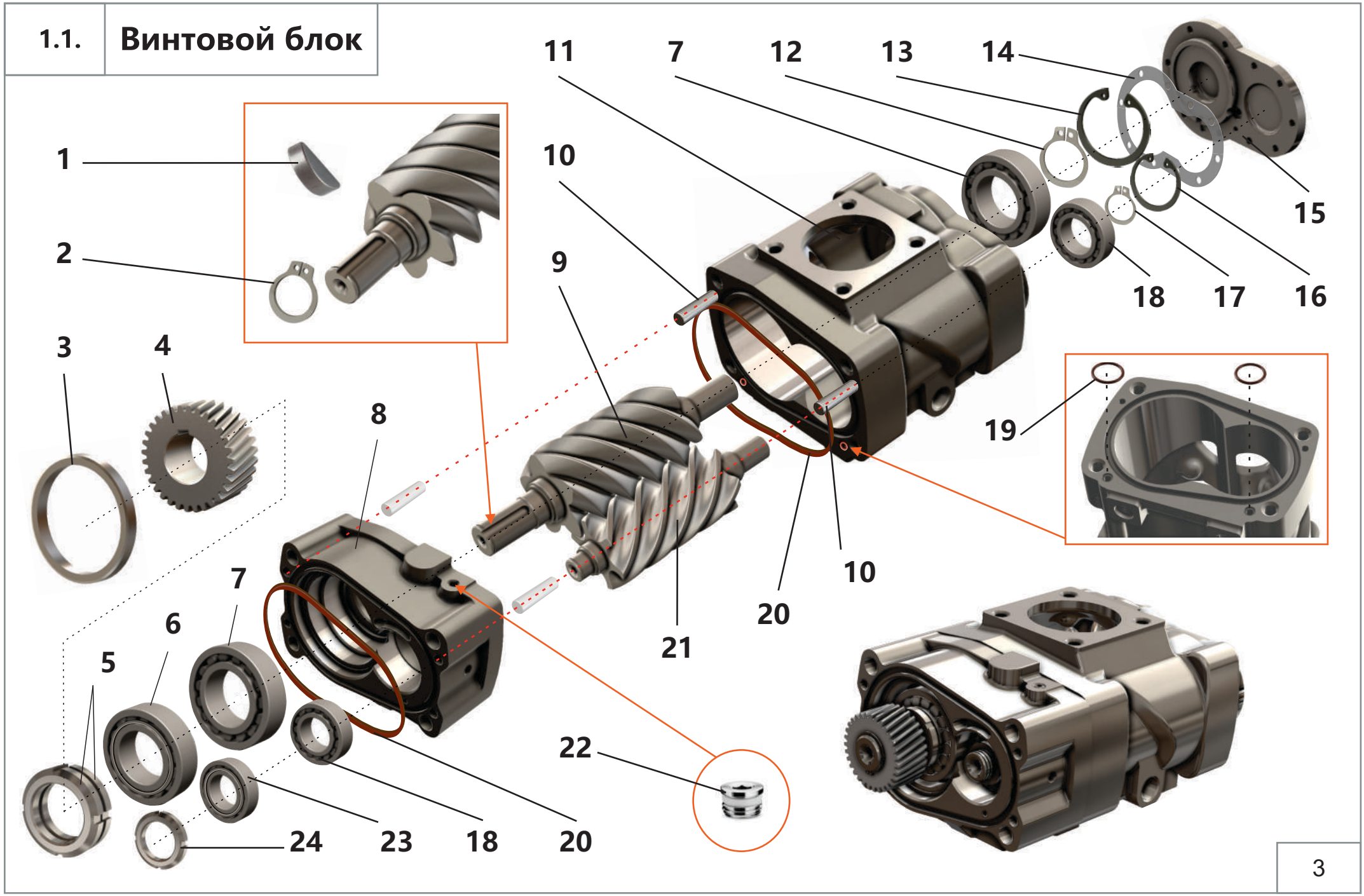

1.1. Винтовой блок

Поз.	Артикул	Наименование	Кол-во	Ед. измер.
1	ЗИФ-00006865	Шпонка	1	шт.
2	ЗИФ-00007015	Кольцо	1	шт.
3	ЗИФ-00006857	Втулка	1	шт.
4	ЗИФ-00021041	Шестерня	1	шт.
5	ЗИФ-00006992	Гайка	2	шт.
6	ЗИФ-00007052	Подшипник	1	шт.
7	ЗИФ-00005879	Подшипник	2	шт.
8	ЗИФ-00006855	Опора	1	шт.
9	ЗИФ-00006853	Винт ведущий	1	шт.
10	ЗИФ-00010014	Штифт	2	шт.
11	ЗИФ-00006859	Корпус	1	шт.
12	ЗИФ-00005849	Кольцо	1	шт.
13	ЗИФ-00005848	Кольцо	1	шт.
14	ЗИФ-00006852	Прокладка	1	шт.
15	ЗИФ-00006851	Крышка	1	шт.
16	ЗИФ-00007018	Кольцо	1	шт.
17	ЗИФ-00007014	Кольцо	1	шт.
18	ЗИФ-00007055	Подшипник	2	шт.
19	ЗИФ-00029866	Кольцо уплотнительное	2	шт.
20	ЗИФ-00029869	Кольцо уплотнительное	2	шт.
21	ЗИФ-00006854	Винт ведомый	1	шт.
22	ЗИФ-00005836	Фитинг (заглушка)	6	шт.
23	ЗИФ-00007051	Подшипник	1	шт.
24	ЗИФ-00004128	Гайка	1	шт.

1.2. Мультипликатор

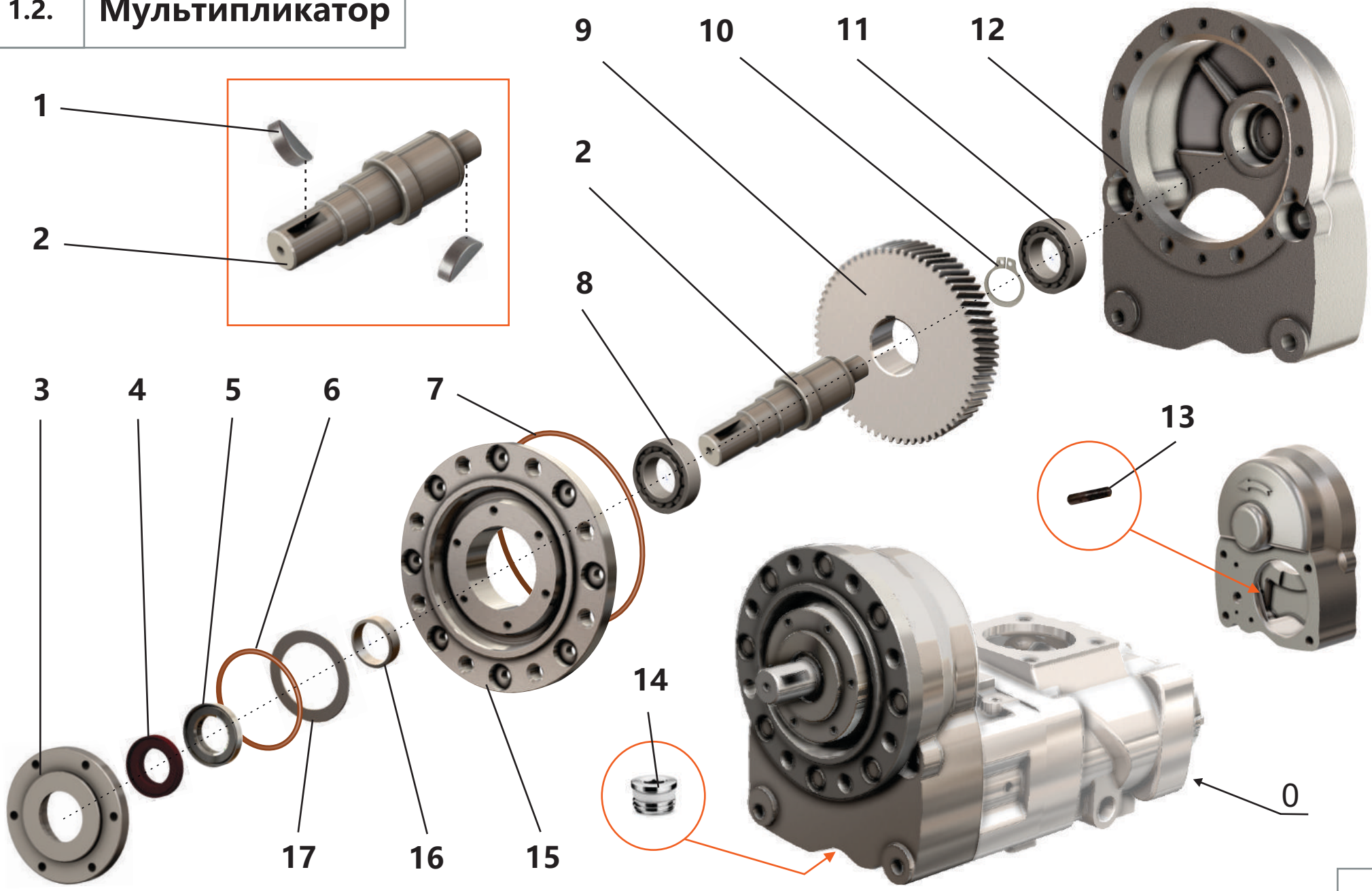

1.2. Мультипликатор

Поз.	Артикул	Наименование	Кол-во	Ед. измер.
0	ЗИФ-00021039	Компрессор	1	шт.
1	ЗИФ-00006865	Шпонка	2	шт.
2	ЗИФ-00006840	Вал	1	шт.
3	ЗИФ-00006841	Крышка	1	шт.
4	ЗИФ-00007030	Манжета	1	шт.
5	ЗИФ-00007031	Манжета	1	шт.
6	ЗИФ-00029867	Кольцо уплотнительное	1	шт.
7	ЗИФ-00029868	Кольцо уплотнительное	1	шт.
8	ЗИФ-00018669	Подшипник	1	шт.
9	ЗИФ-00021040	Колесо зубчатое	1	шт.
10	ЗИФ-00007017	Кольцо	1	шт.
11	ЗИФ-00018672	Подшипник	1	шт.
12	ЗИФ-00006838	Корпус	1	шт.
13	ЗИФ-00006843	Форсунка	1	шт.
14	ЗИФ-00005836	Фитинг (заглушка)	1	шт.
15	ЗИФ-00006839	Крышка мультипликатора	2	шт.
16	ЗИФ-00006987	Внутреннее кольцо подшипника	1	шт.
17	ЗИФ-00006846	Прокладка	1	шт.

1.3. Дроссельный клапан

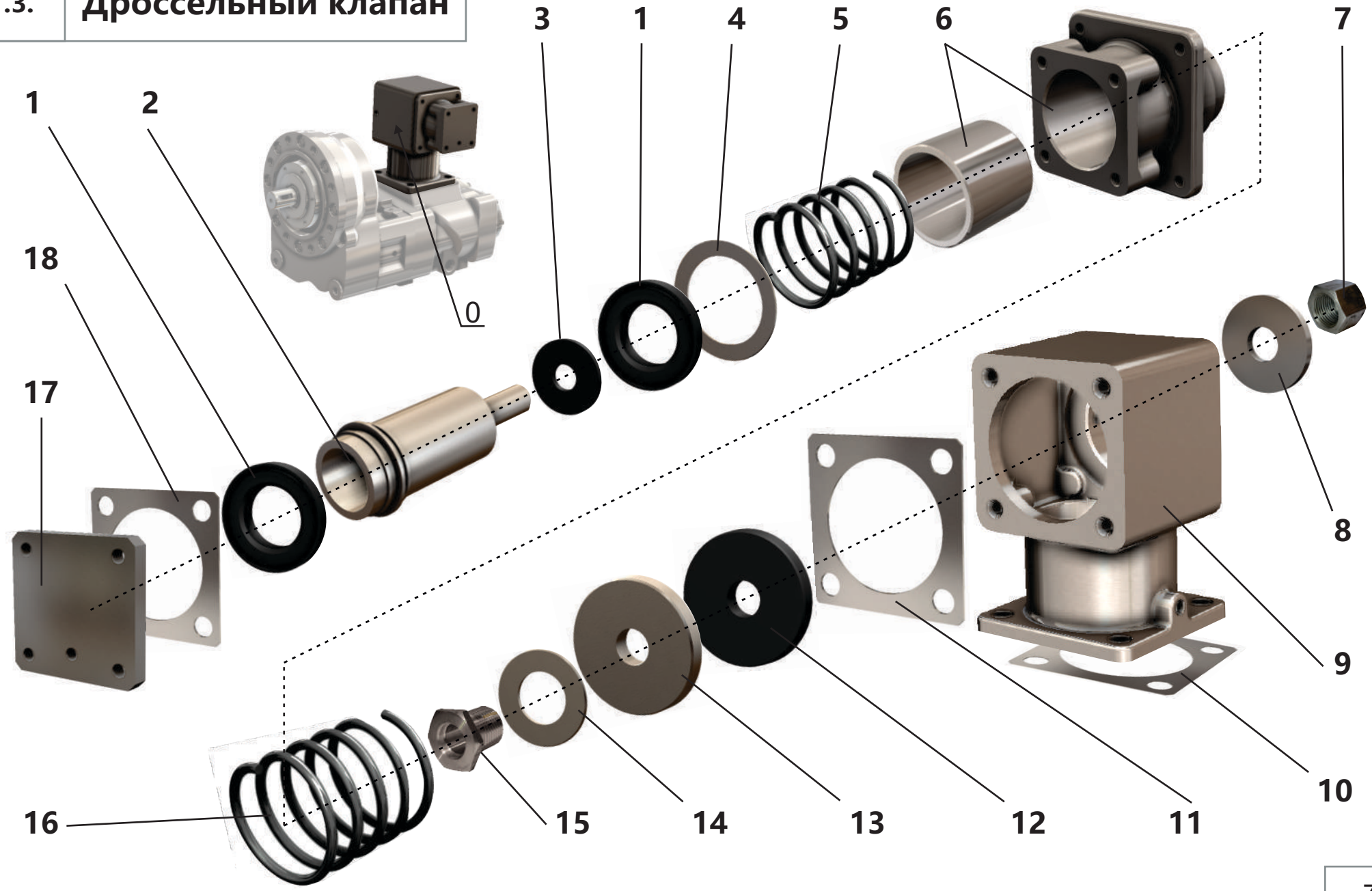

1.3. Дроссельный клапан

Поз.	Артикул	Наименование	Кол-во	Ед. измер.
0	ЗИФ-00006231	Клапан дроссельный	1	шт.
1	ЗИФ-00006459	Манжета	2	шт.
2	ЗИФ-00006327	Поршень	1	шт.
3	ЗИФ-00006330	Прокладка	1	шт.
4	ЗИФ-00006337	Шайба	1	шт.
5	ЗИФ-00006372	Пружина	1	шт.
6	ЗИФ-00006232	Стакан	1	шт.
7	ЗИФ-00006858	Гайка	1	шт.
8	ЗИФ-00006373	Шайба	1	шт.
9	ЗИФ-00006333	Корпус дроссельного клапана	1	шт.
10	ЗИФ-00006326	Прокладка	1	шт.
11	ЗИФ-00006371	Прокладка	1	шт.
12	ЗИФ-00006374	Прокладка	1	шт.
13	ЗИФ-00010723	Шайба	1	шт.
14	ЗИФ-00006332	Прокладка	1	шт.
15	ЗИФ-00006329	Втулка	1	шт.
16	ЗИФ-00006370	Пружина	1	шт.
17	ЗИФ-00006328	Крышка	1	шт.
18	ЗИФ-00006331	Прокладка	1	шт.

2. Масляная система компрессора

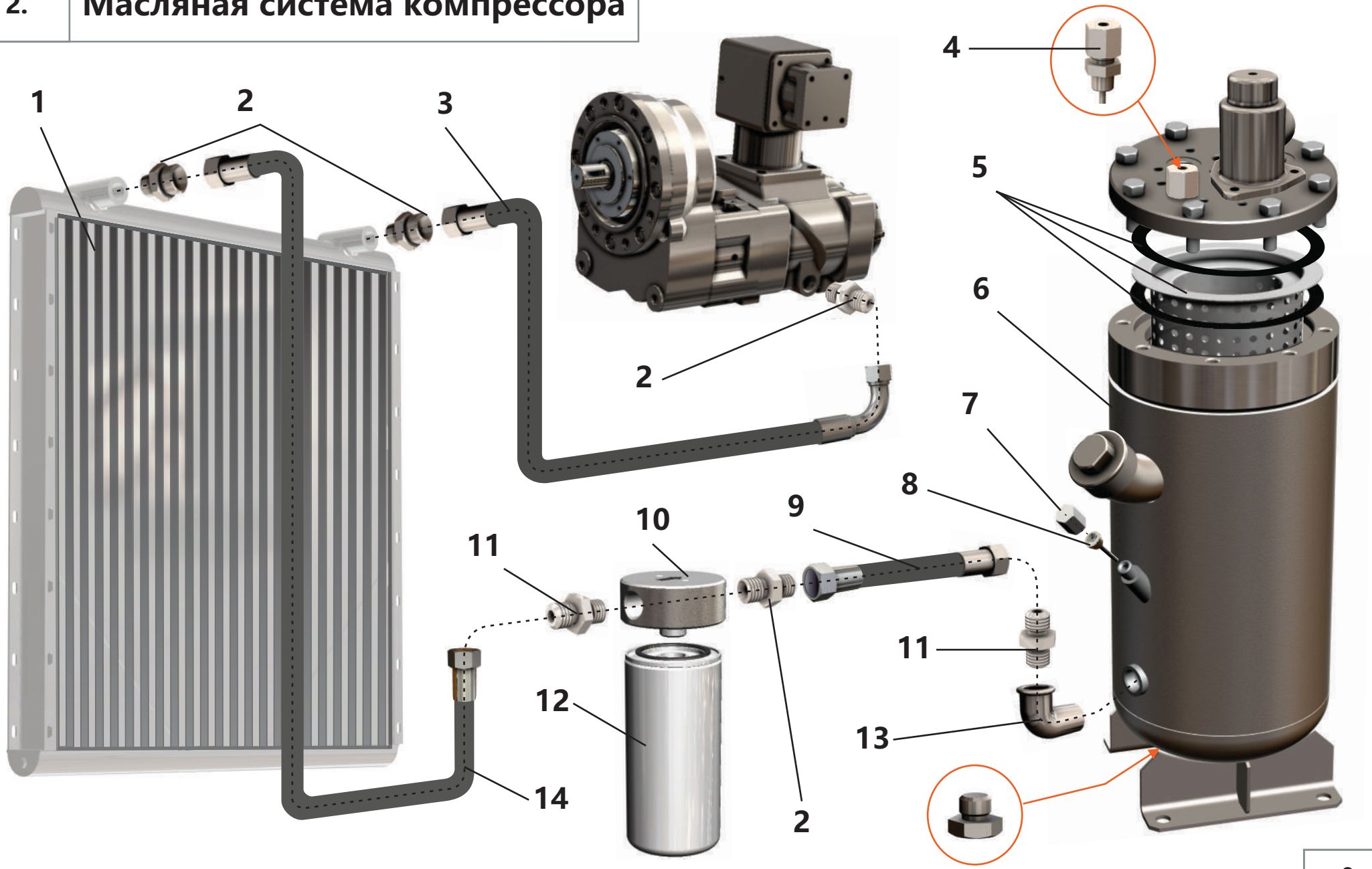

2. Масляная система компрессора

Поз.	Артикул	Наименование	Кол-во	Ед. измер.
1	ЗИФ-00006460	Маслоохладитель	1	шт.
2	ЗИФ-00006576	Штуцер	4	шт.
3	ЗИФ-00010762	Рукав РВД L=2000мм	1	шт.
4	ЗИФ-00010940	Фильтр масляный	1	шт.
5	ЗИФ-00021664	Фильтроэлемент сепаратора сжатого воздуха	1	шт.
	ЗИФ-00022595	Прокладка	2	шт.
6	ЗИФ-00006255	Сосуд, работающий под давлением	1	шт.
7	ЗИФ-00034412	Масломер	1	шт.
8	ЗИФ-00005700	Пробка масломера	1	шт.
9	ЗИФ-00010760	Рукав РВД L=650мм	1	шт.
10	ЗИФ-00006578	Корпус фильтра масляного	1	шт.
11	ЗИФ-00007353	Штуцер	2	шт.
12	ЗИФ-00006597	Фильтроэлемент масляного фильтра	1	шт.
13	ЗИФ-00008991	Угольник	1	шт.
14	ЗИФ-00010761	Рукав РВД L=850мм	1	шт.

3. Система пневморегулирования

3. Система пневморегулирования

Поз.	Артикул	Наименование	Кол-во	Ед. измер.
1	ЗИФ-00010444	Клапан перепада давления	1	шт.
2	ЗИФ-00010063	Прокладка	1	шт.
3	ЗИФ-00007506	Распределитель 3/2 G1/8 двухсторонний	1	шт.
4	ЗИФ-00010078	Моноциклон	1	шт.
5	ЗИФ-00007479	Фильтр воздушный	1	шт.
6	ЗИФ-00029799	Фильтр воздушный в сборе	1	шт.
	ЗИФ-00019605	Фильтроэлемент воздушного фильтра	1	шт.
7	ЗИФ-00010480	Клапан предохранительный	1	шт.
8	ЗИФ-00010430	Датчик давления	1	шт.
9	ЗИФ-00022650	Фильтроэлемент воздушного фильтра (комплект-3шт)	1	шт.
10	ЗИФ-00007294	Патрубок	1	шт.
11	ЗИФ-00007295	Металлорукав	1	шт.
12	ЗИФ-00006324	Прокладка	1	шт.
13	ЗИФ-00007487	Индикатор загрязненности	1	шт.
14	ЗИФ-00007297	Патрубок	1	шт.
15	ЗИФ-00006321	Прокладка	1	шт.
16	ЗИФ-00007609	Распределитель 3/2 G1/8 односторонний	1	шт.
17	ЗИФ-00005854	Кран шаровый	3	шт.
18	ЗИФ-00017122	Клапан минимального давления с трубой раздаточной	1	шт.

4. Электрооборудование

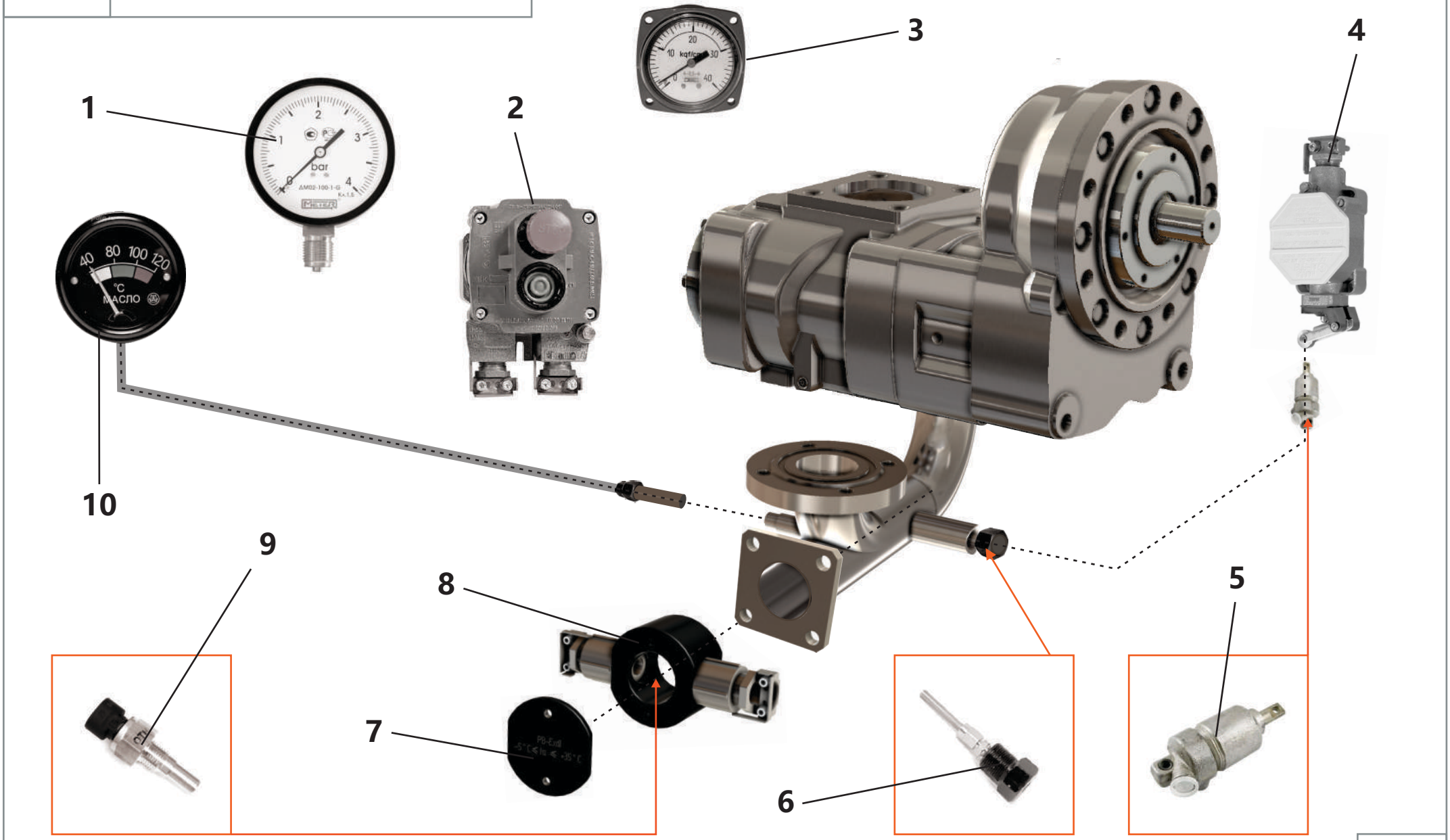

4. Электрооборудование

Поз.	Артикул	Наименование	Кол-во	Ед. измер.
1	ЗИФ-00031666	Манометр	1	шт.
2	ЗИФ-00007505	Пост управления взрывозащ. Кнопочный	1	шт.
3	ЗИФ-00031668	Манометр МТП, с поверкой	1	шт.
4	ЗИФ-00007480	Выключатель путевой взрывозащ.	1	шт.
5	ЗИФ-00007518	Цилиндр моторного тормоза	1	шт.
6	ЗИФ-00018714	Термовыключатель	1	шт.
7	ЗИФ-00017665	Крышка	1	шт.
8	ЗИФ-00017655	Коробка выводов	1	шт.
9	ЗИФ-00007483	Датчик температуры	1	шт.
10	ЗИФ-00007512	Указатель температуры маслоконденсационный дистанционный	1	шт.

5. Электродвигатель

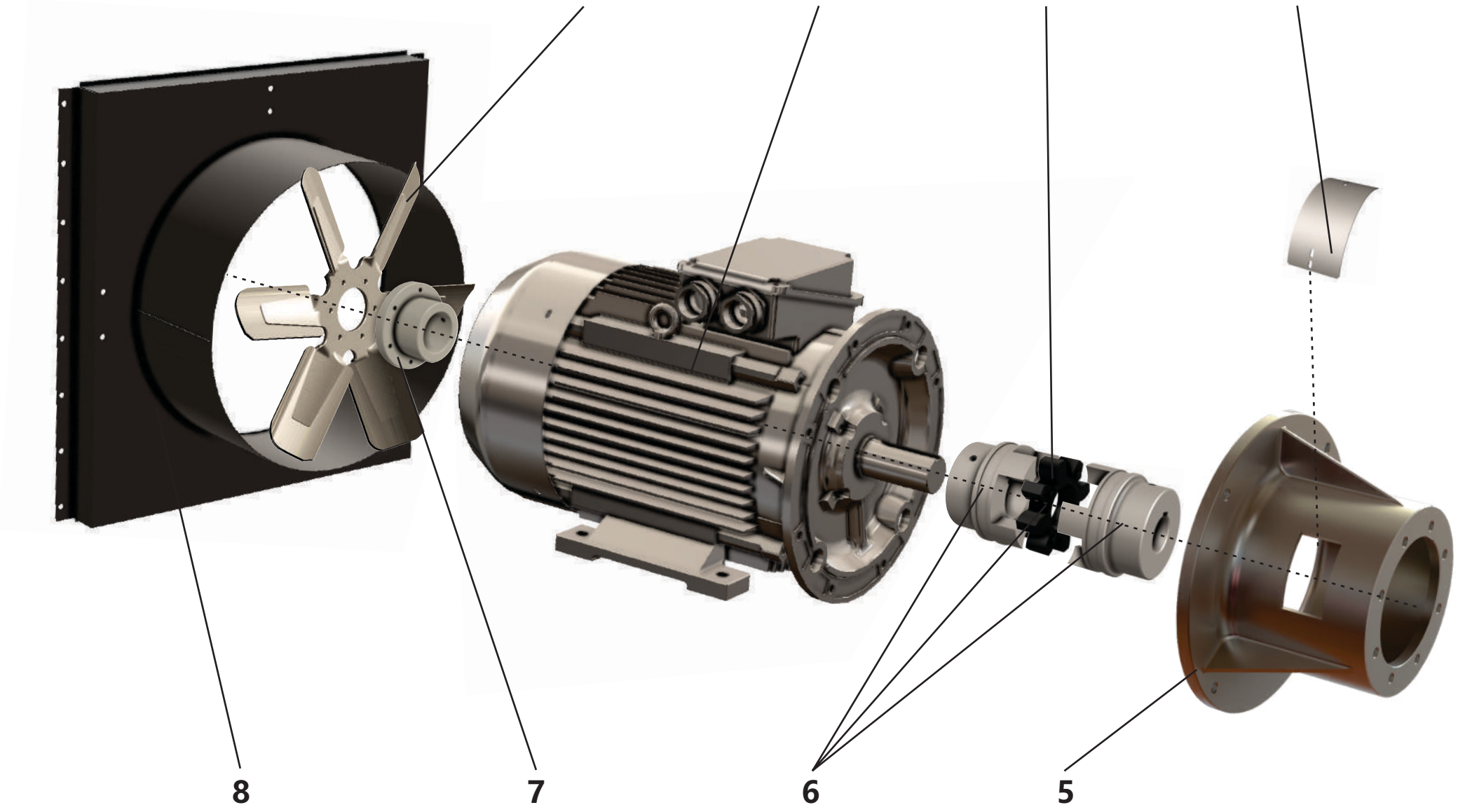

5. Электродвигатель

Поз.	Артикул	Наименование	Кол-во	Ед. измер.
1	ЗИФ-00007490	Крыльчатка вентилятора в сборе	1	шт.
2	ЗИФ-00033546	Электродвигатель 30 кВт,	1	шт.
3	ЗИФ-00015311	Упругий элемент муфты	1	шт.
4	ЗИФ-00007754	Крышка	1	шт.
5	ЗИФ-00033663	Картер	1	шт.
6	ЗИФ-00034078	Муфта соединительная	1	шт.
7	ЗИФ-00033563	Втулка	1	шт.
8	ЗИФ-00007322	Диффузор	1	шт.

6. Корпус. Кожух

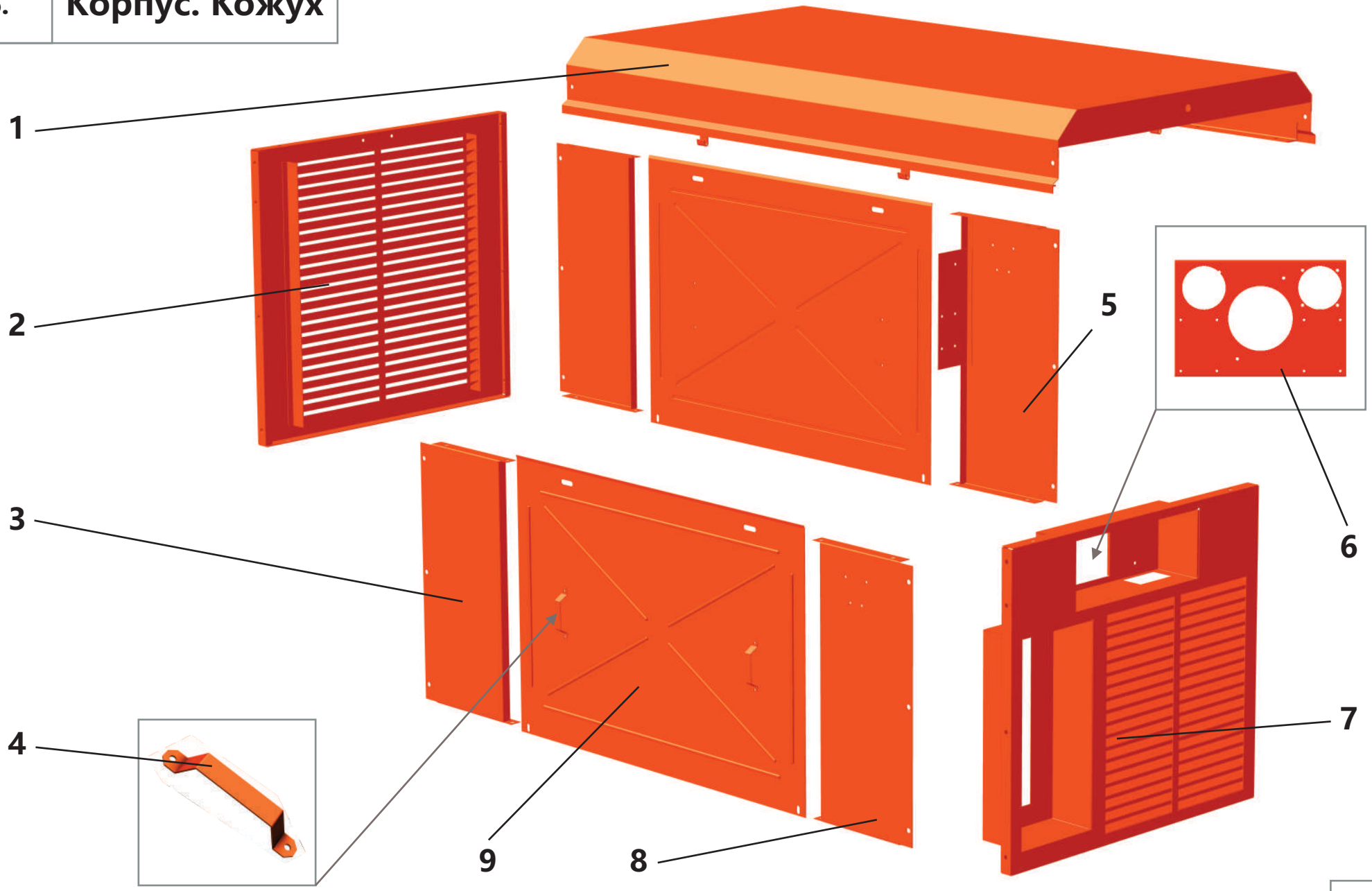

6. Корпус. Кожух

Поз.	Артикул	Наименование	Кол-во	Ед. измер.
1	ЗИФ-00007306	Крышка	1	шт.
2	ЗИФ-00007307	Щит торцевой	1	шт.
3	ЗИФ-00007402	Щит боковой	2	шт.
4	ЗИФ-00005712	Ручка	4	шт.
5	ЗИФ-00007309	Щит боковой	1	шт.
6	ЗИФ-00023844	Щит	1	шт.
7	ЗИФ-00007308	Щит приборный	1	шт.
8	ЗИФ-00007404	Щит боковой	1	шт.
9	ЗИФ-00005711	Щит боковой	2	шт.

АРСМАШ

Связаться с нами:
ООО «АРСМАШ», 195009, Россия,
г. Санкт-Петербург, ул. Комсомола д. 1-3
Бесплатный для регионов России +7 (800) 200-28-43
Электронная почта zif@zif.su

Каталог № ЗИФ-00039662

www.zif.su

www.diler.zif.su